Qualità e design nel tuo angolo di paradiso

PISCINE® CASTIGLIONE
WATER EXPERIENCE

PISCINE®
CASTIGLIONE
WATER EXPERIENCE

1961 - Piscine Castiglione viene fondata a Castiglione delle Stiviere, Mantova.

1977 - Piscine Castiglione acquisisce il brevetto tedesco della tecnologia Myrtha.

1979 - L'azienda installa il primo scivolo per parchi acquatici in Italia.

1987 - Piscine Castiglione installa la prima piscina Myrtha da competizione per i Campionati Europei di Strasburgo.

PISCINE® CASTIGLIONE

2011 - Piscine Castiglione celebra 50 anni in continua crescita.

2012 - Giunta alla sua terza sfida olimpica, l'Azienda costruisce 7 piscine per i Giochi Olimpici di Londra 2012.

2015 - Kazan (Russia), XVI Campionati Mondiali di nuoto FINA.

Myrtha® Pools at Rio2016™

2016 - Giochi Olimpici di Rio de Janeiro.

Da oltre 50 anni per offrire il meglio

Piscine Castiglione, organizzazione commerciale di A&T Europe SpA, è un'impresa leader nel campo della progettazione e della costruzione di piscine. Fondata a Castiglione delle Stiviere (Mn) nel 1961, nel tempo ha ampliato la sua attività in Italia e nel mondo, compiendo un percorso esemplare di crescita e sviluppo tecnologico. Con una presenza capillare su tutto il territorio nazionale ed un servizio di progettazione, consulenza e assistenza molto avanzato, Piscine Castiglione è oggi una realtà industriale di primo piano a livello internazionale.

Prenditi cura di te stesso e rilassati

Il tuo massaggiatore personale

Concediti il privilegio di un vero e proprio massaggiatore personale grazie all'idromassaggio delle nostre minipiscine. L'idromassaggio in acqua è l'ideale per recuperare le energie provando una sensazione di totale distensione sia a livello fisico che mentale. I benefici di un idromassaggio, infatti, non interessano soltanto il corpo, che appare più rilassato e riposato, ma riguardano soprattutto la sfera psichica: un buon idromassaggio regala relax, ridona equilibrio psico-fisico e armonia venuti meno durante una faticosa giornata. La temperatura dell'acqua, inoltre, aiuta sia a disintossicare il corpo e a depurarlo, sia a stimolare il sistema circolatorio e il metabolismo. Il tuo momento di benessere si trasforma così in un'avvolgente terapia per corpo e mente.

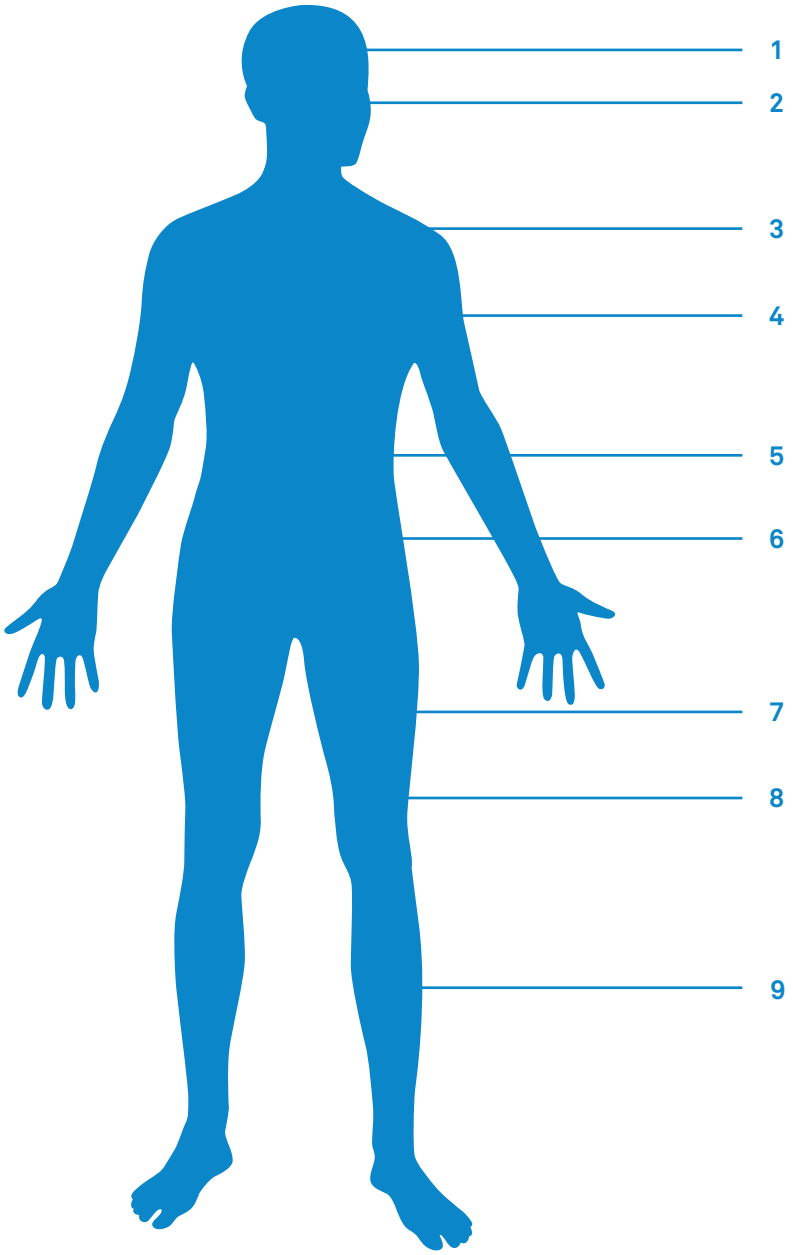

Un benessere su misura

1. stimola il rilascio di endorfine che rilassano e liberano la mente da stanchezza ed ansia
2. combatte lo stress poiché induce il corpo al rilassamento
3. decontrae i muscoli del collo e delle spalle migliorando i movimenti
4. stimola il sistema circolatorio e il metabolismo
5. è un ottimo rimedio contro i dolori alla colonna vertebrale e ai muscoli lombari
6. grazie ai potenti getti ha un effetto drenante e di eliminazione delle tossine
7. favorisce la circolazione sanguigna rinforzando e aumentando l'elasticità della pelle
8. stimola i tessuti e aiuta a drenare i liquidi in eccesso e la sensazione di pesantezza degli arti
9. ottimo alleato nella convalescenza da infortunio per il recupero fisico

Legenda simboli

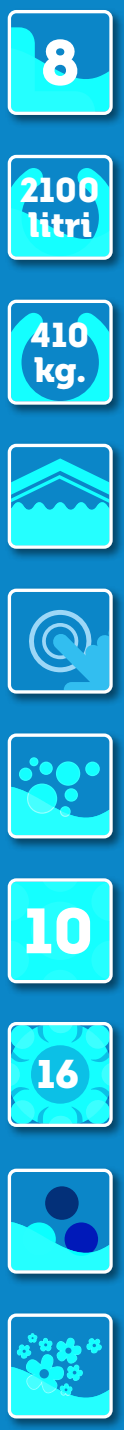

Numero posti

Capacità acqua (l)

Peso a vuoto max (kg)

Copertura termica di protezione

Comandi digitali

Generatore ozono

Jet idromassaggio

Blower jet

Cromoexperience

Aromaterapia

Indice

MINIPISCINE A SKIMMER

Platinum 12/12s — **14-15**

Platinum 13 — **16-17**

Platinum 14 — **18-19**

Platinum 48 — **20-21**

Gold 1 — **24-25**

Gold 2 — **26-27**

Gold 3 — **28-29**

Gold 4 — **30-31**

Gold 5 — **32-33**

Silver 29 — **36-37**

Silver q5 — **38-39**

Silver c5 — **40-41**

MINIPISCINE A SFIORO

46-47 — Diamond Sfioro r22

46, 48 — Diamond Sfioro r25

46, 49 — Diamond Sfioro r30

50-51 — Diamond Sfioro r28

52-53 — Diamond Sfioro e20

52, 54 — Diamond Sfioro e24

52, 55 — Diamond Sfioro e27

56-57 — Diamond Sfioro o36

56, 58 — Diamond Sfioro o40

68-69 — **FAQ Minispiscine**

Colora il tuo sogno

L'attenzione dedicata allo studio di colori esclusivi permette la creazione di combinazioni cromatiche che incontrano i tuoi gusti esaltando la bellezza del design Piscine Castiglione. Ogni sfumatura rimanda ai colori della natura, del sogno, della fantasia. Perché ad ogni colore corrisponde un'esperienza sensoriale particolare da vivere intensamente. Dialoga con il contesto, progetta ed allestisci la tua minipiscina secondo il tuo gusto e i tuoi desideri personali in modo da definire al meglio lo spazio del tuo piacere.

Gusci

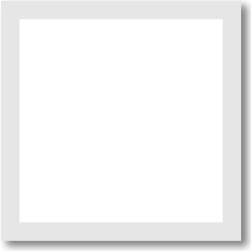

BIANCO

CRISTAL GREY

SILVER WHITE MARBLE

CINNABAR

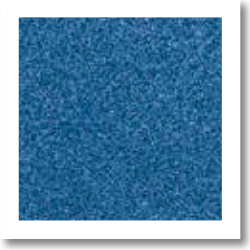

AZURITE

MIDNIGHT OPAL

BLU MARBLE

Pannellature a doghe verticali (in sintetico o legno)

GRIGIO

MOGANO

DARK BROWN *

* solo per doghe in sintetico.

Minipiscine Serie Platinum

Momenti di puro relax

Concediti una pausa e vivi i benefici di un idromassaggio sulla tua pelle, come un'avvolgente coccola. Il design esclusivo della Serie Platinum si unisce alla tecnologia più elevata per minipiscine in armonia completa con la natura, anche nei consumi.

Tecnologia e innovazione

UN CORRETTO TRATTAMENTO DELL'ACQUA

Tutte le nostre vasche sono dotate di un sofisticato sistema per il corretto trattamento dell'acqua, grazie al quale potranno essere utilizzate in assoluta sicurezza, con acqua sempre pura e piacevolmente invitante.
Ogni modello è provvisto di un generatore di ozono a corona. Questo sistema rappresenta la tecnologia ad ozono più affidabile, ideata per mantenere l'acqua pura. Il sistema consente inoltre di ridurre la quantità di sostanze chimiche necessarie per il trattamento dell'acqua, riducendo così i costi di manutenzione.

COME FUNZIONA IL SISTEMA DI FILTRAZIONE

L'acqua contenuta nella minipiscina passa attraverso filtri a cartuccia che trattengono le impurità di maggiori dimensioni. I filtri sono stati progettati in modo da garantire una filtrazione pari al 100%.

COMANDI DIGITALI

Il pannello di comando digitale è dotato di tecnologia TOUCH water proof, disponibile a seconda dei modelli per settare: auto-accensione, temperatura, durata di funzionamento, comando domotico. In più, ampia possiblità di personalizzare il menu display.

JET IDROMASSAGGIO

Ogni modello utilizza una diversa combinazione di jet per offrirvi una vasta scelta di massaggi. Decontrarre i muscoli indolenziti, offrire sollievo alle parti del corpo sottoposte a grande tensione o semplicemente rilassarsi: una minipiscina saprà soddisfare tutte le vostre esigenze. Tutti i jet sono completamente regolabili, quindi potrete scegliere l'intensità del vostro massaggio stando comodamente sdraiati in vasca.

BLOWER JET

L'aria viene spinta direttamente nell'acqua della minipiscina offrendo un massaggio rigenerante che stimola la circolazione.

CLUSTER

Questo jet attiva un massaggio deciso e mirato ad elevata intensità.

CLUSTER PULSATOR

Un piccolo jet dal flusso mirato attiva un effetto pulsato con acqua rilasciata a intensità variabile.

SINGLE ROTO POLYSTORM

Questo jet attraverso un unico flusso d'acqua attiva un massaggio rotatorio mirato.

TWIN ROTO POLYSTORM

Simile al jet single roto ma con due flussi d'acqua, attiva un massaggio paragonabile a quello di un'esperta massaggiatrice.

POLYSTORM DIREZIONALE

Attiva un flusso d'acqua lieve e diffuso ad intensità costante.

MASSAGGIO POLYSTORM

La parte interna di questo jet aziona un movimento circolare dell'acqua che attraversa ciascuno dei sette ugelli che compongono la bocchetta creando un massaggio ad intermittenza.

POWERSTORM DIREZIONALE

Il più grande jet direzionale caratterizzato da un unico flusso d'acqua che può essere rivolto verso i muscoli in tensione.

TWIN ROTO POWERSTORM

Più grande del jet twin roto polystorm, è caratterizzato da un'intensità maggiore e da un raggio d'azione più ampio.

Il benessere ha un nuovo punto di vista

Platinum 12-12s

versione con pannellatura esterna in legno

La forma ovale e la spaziosa chaise longue rendono la vasca Platinum 12 comoda e ideale per tutta la famiglia. La particolarità dell'oblò in vetro la rende unica ed esclusiva.

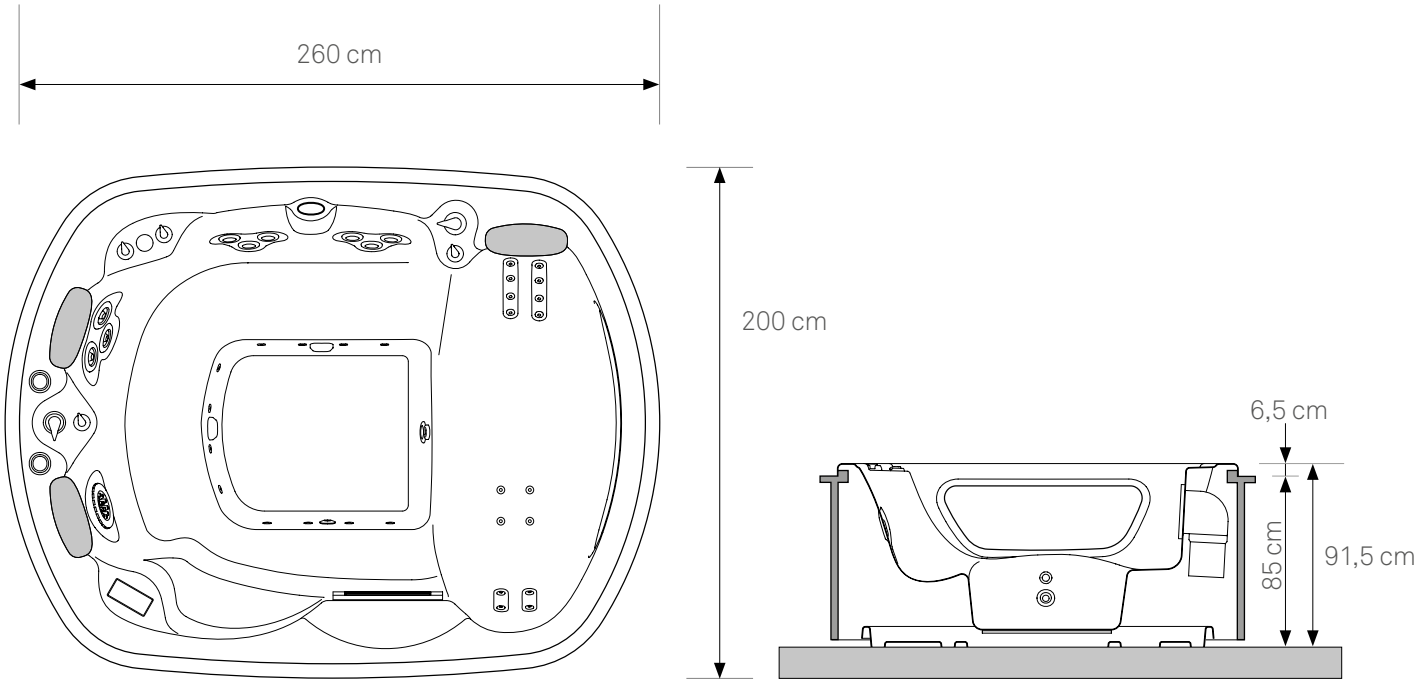

Caratteristiche tecniche

Versioni
P12 (con riscaldatore elettrico)
P12s (con scambiatore)

Dimensioni
260 x 200 cm | h 91,5 cm

Peso a vuoto ‣ 405 kg

Capacità acqua ‣ 1380 l

Carico a pavimento (max)
660 kg/m²

Idromassaggio ‣ 5 sedute massaggianti

Numero di getti ‣ 25

Blower jet ‣ 12

Pompe ‣ 2 pompe da 1,5 kW

Trattamento acqua ‣ Filtrazione tramite skimmer con 2 filtri a cartuccia, igienizzazione tramite ozonizzatore. Kit trattamento chimico manuale, pompa di filtrazione dedicata

Struttura ‣ telaio in acciaio zincato a caldo, struttura in acrilico rinforzato con fibra di vetro, rivestimento isolante in poliuretano, basamento in ABS con isolamento in polistirolo sul fondo

Pannellatura esterna ‣ SI (doghe in legno)

Aromaterapia ‣ SI

Generatore di ozono ‣ SI

Cromoexperience ‣ SI

Voltaggi ‣ 230 V-50 Hz, 400 V trifase. Potenza massima assorbita 4,2 kW, solo ricircolo 0,16 kW.

Fai posto ai tuoi desideri

Platinum 13

e versione da incasso

La particolare conformazione delle sedute e la chaise longue inserita diagonalmente rendono questo modello adatto a chi ama lo spazio senza particolari costrizioni.
Platinum 13, anche nella versione da incasso, mantiene le sue caratteristiche di design e comfort.

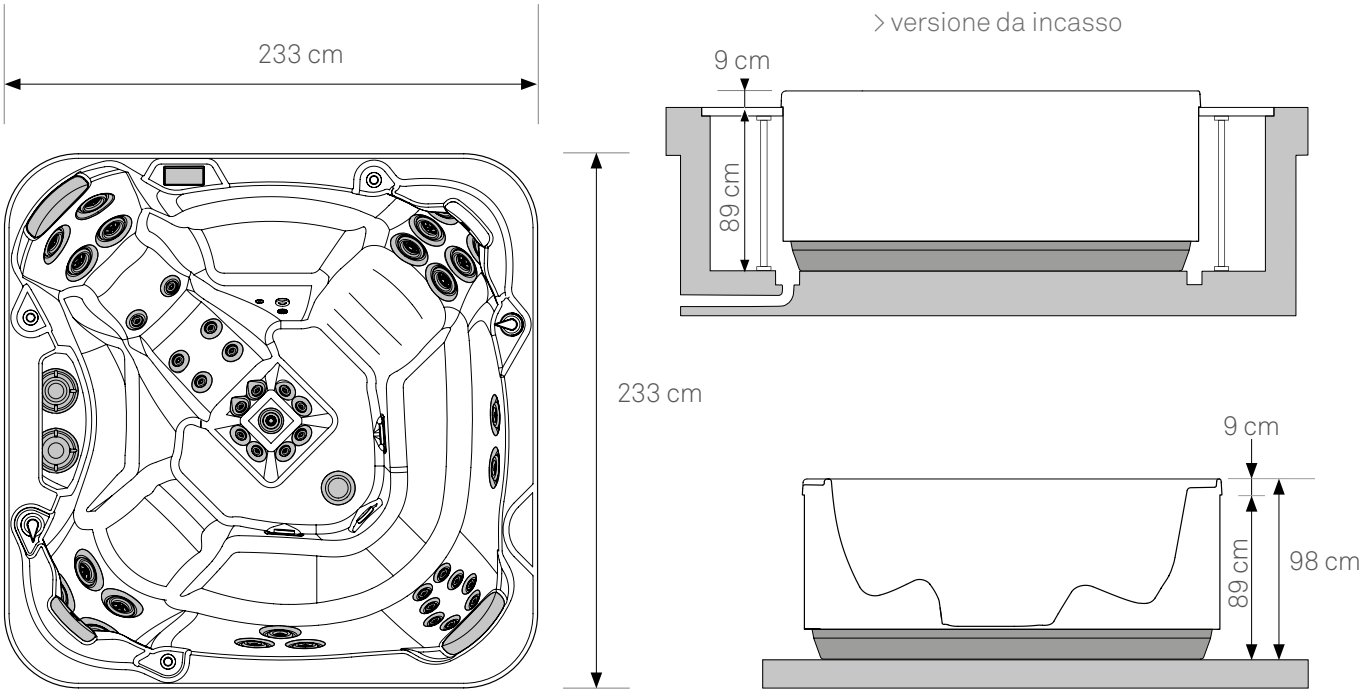

Caratteristiche tecniche

Versioni ‣ P13 e da incasso (con riscaldatore elettrico)

Dimensioni ‣
233 x 233 cm | h 98 cm

Peso a vuoto ‣ 410 kg, 280 kg versione da incasso

Capacità acqua ‣ 2100 l

Carico a pavimento (max) ‣
615 kg/m²

Idromassaggio ‣ 6 sedute massaggianti (posti 6)

Numero di getti ‣ 49

Pompe ‣ 2 pompe da 1,6 kW

Trattamento acqua ‣ Filtrazione tramite skimmer con 2 filtri a cartuccia, igienizzazione tramite ozonizzatore. Kit trattamento chimico manuale a base di ossigeno o di cloro, pompa di filtrazione dedicata

Struttura ‣ acrilico rinforzato in composito, isolamento termico mediante schiuma poliuretanica. Nella versione ad incasso è previsto l'inserimento di fogli isolanti in polietilene applicati alla pannellatura.

Pannellatura esterna (doghe sintetiche) ‣ SI
‣ NO versione da incasso

Aromaterapia ‣ SI

Generatore di ozono ‣ SI

Cromoexperience ‣ SI

Voltaggi ‣ 230 V-50 Hz, 400 V trifase. Potenza massima assorbita: solo ricircolo 0,16 kW; da 3,65 kW a 7,4 kW a seconda dell'impianto scelto

versione da incasso

Il tuo spazio in armonia con la natura

Platinum 14

e versione da incasso

La conformazione classica del guscio e le particolari misure rendono questo modello adattabile a qualsiasi contesto.
Quattro comode sedute, particolarmente piacevoli e rilassanti ed un'ampia chaise longue rendono questo modello unico. Per una nuova esperienza di idromassaggio.

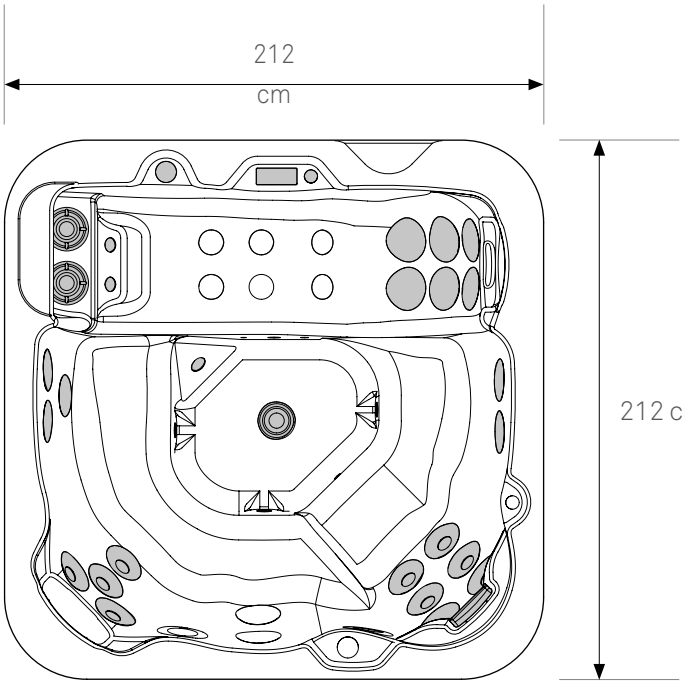

> versione da incasso

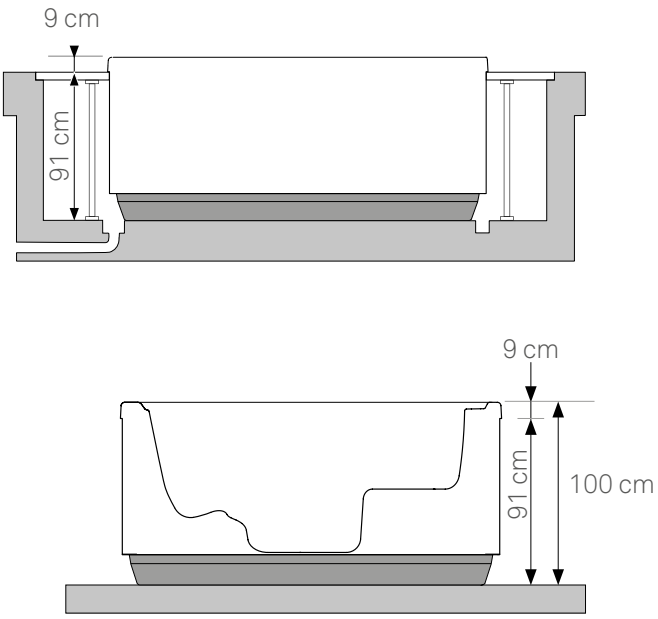

Caratteristiche tecniche

Versioni ‣ P14 e da incasso (con riscaldatore elettrico)

Dimensioni ‣
212 x 212 cm | h 100 cm

Peso a vuoto ‣ 330 kg, 230 kg versione da incasso

Capacità acqua ‣ 1700 l

Carico a pavimento (max) ‣
610 kg/m²

Idromassaggio ‣ 6 sedute massaggianti (posti 5)

Numero di getti ‣ 39

Pompe ‣ 2 pompe da 1,6 kW

Trattamento acqua ‣ Filtrazione tramite skimmer con 2 filtri a cartuccia, igienizzazione tramite ozonizzatore. Kit trattamento chimico manuale a base di ossigeno o di cloro, pompa di filtrazione dedicata

Struttura ‣ acrilico rinforzato in composito, isolamento termico mediante schiuma poliuretanica. Nella versione ad incasso è previsto l'inserimento di fogli isolanti in polietilene applicati alla pannellatura.

Pannellatura esterna (doghe in materiale sintetico) ‣ SI
‣ NO versione da incasso

Aromaterapia ‣ SI

Generatore di ozono ‣ SI

Cromoexperience ‣ SI

Voltaggi ‣ 230 V-50 Hz, 400 V trifase. Potenza massima assorbita: solo ricircolo 0,16 kW; da 3,65 kW a 7,4 kW a seconda dell'impianto scelto

versione da incasso

Momenti di relax da condividere

Platinum 48

Il design esclusivo, che ricorda un fiore, unito alle sedute ampie e comode rende estremamente piacevole lo stare insieme.

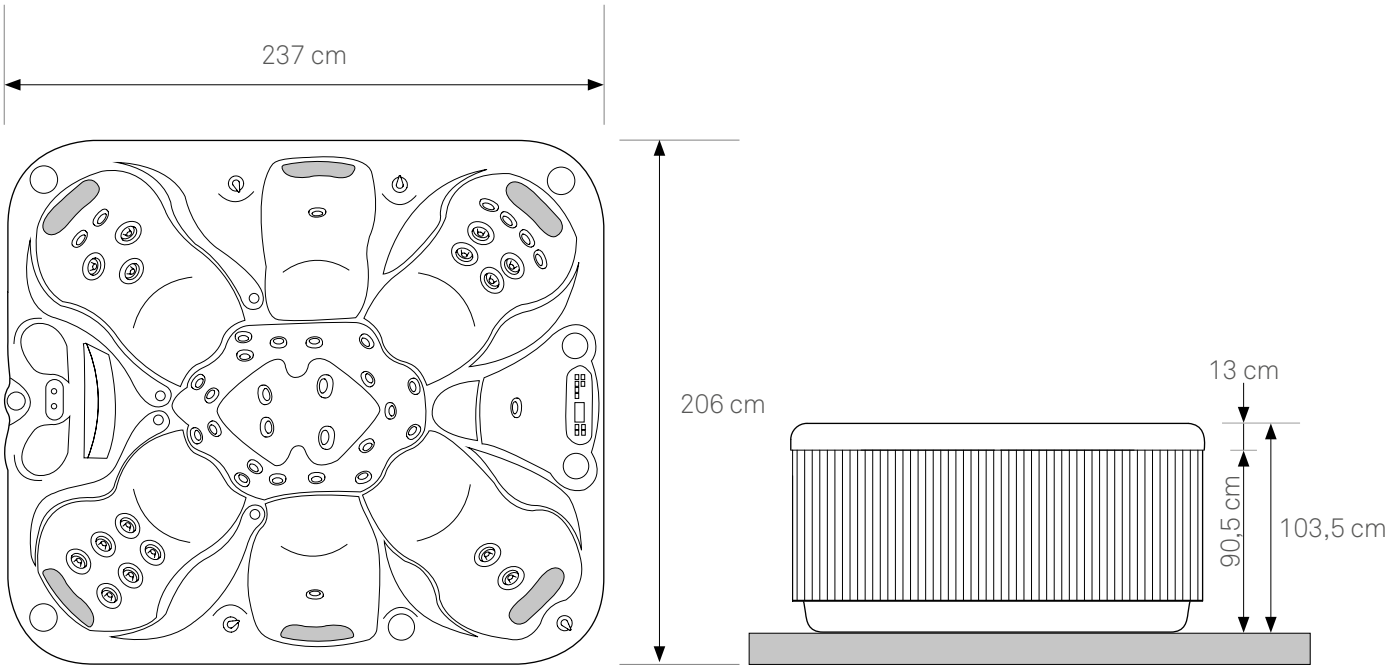

Caratteristiche tecniche

Versione ‣ P48
(con riscaldatore elettrico)

Dimensioni ‣
237 x 206 cm | h 103,5 cm

Peso a vuoto ‣ 367 kg

Capacità acqua ‣ 1700 l

Carico a pavimento (max) ‣
422 kg/m²

Idromassaggio ‣ 6 sedute massaggianti (posti 6)

Numero di getti ‣ 41

Blower jet ‣ 6

Pompe ‣ 2 pompe da 1,6 kW

Trattamento acqua ‣ Filtrazione tramite skimmer con 2 filtri a cartuccia, igienizzazione tramite ozonizzatore. Kit trattamento chimico manuale a base di ossigeno o di cloro

Struttura ‣ acrilico rinforzato, telaio in legno, basamento in abs, pannellatura in materiale sintetico, isolamento con resina poliuretanica e fogli isolanti in polietilene applicati alla pannellatura

Pannellatura esterna ‣ SI
(doghe in materiale sintetico)

Aromaterapia ‣ SI

Generatore di ozono ‣ SI

Cromoexperience ‣ SI

Voltaggi ‣ 230 V-50 Hz. Potenza massima assorbita: 6 kW

Minipiscine Serie Gold

Le nuove forme del benessere

Vivere lo spazio senza limiti. Un progetto che diventa realtà con le minipiscine della Serie Gold. Un'ampia gamma di forme che ben si adattano ai diversi contesti abitativi e che ti garantiscono la miglior qualità al miglior prezzo. Ora puoi concederti anche tu la tua esperienza di lusso.

Il riposo ha un nuovo stile

Gold 1

e versione da incasso

Con la sua ampia varietà di sedute, la minipiscina Gold 1 è dotata di una esclusiva seduta ergonomica, due chaise longue e di una seduta continua dalle proporzioni generose. Un modello intramontabile che continua a riscuotere un grande successo, ideale per chi vuole concedersi momenti di relax in grande stile.

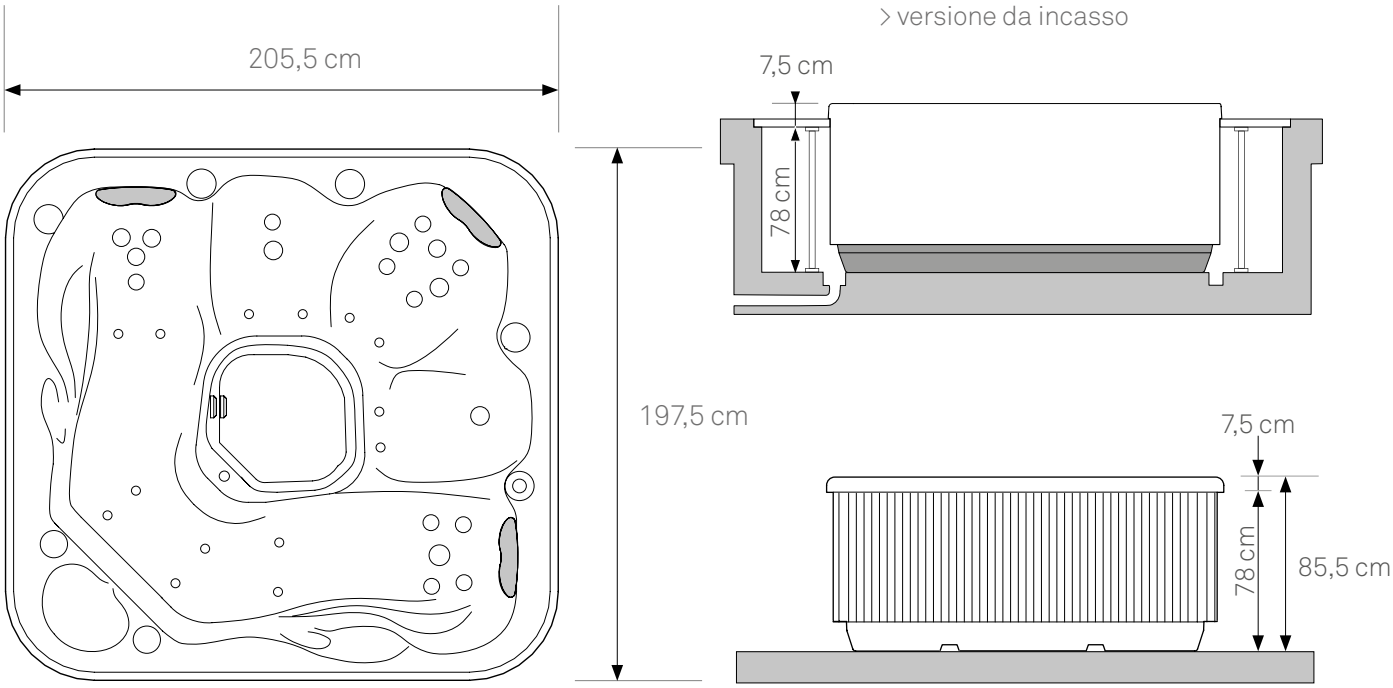

Caratteristiche tecniche

Versioni ‣ Gold 1 e da incasso (con riscaldatore elettrico)

Dimensioni ‣ 205,5 x 197,5 cm | h 85,5 cm

Peso a vuoto ‣ 260 kg

Capacità acqua ‣ 1000 l

Carico a pavimento (max) ‣ minipiscina 406 kg/m²

Idromassaggio ‣ 5 sedute massaggianti (posti 5)

Numero di getti ‣ 19

Pompe ‣ 1 pompa da 1,5 kW a doppia velocità

Trattamento acqua ‣ Filtrazione tramite skimmer con 2 filtri a cartuccia, igienizzazione tramite ozonizzatore. Kit trattamento chimico manuale a base di ossigeno o di cloro

Struttura ‣ acrilico rinforzato, telaio in legno, basamento in abs, pannellatura in materiale sintetico, schiuma poliuretanica. Nella versione ad incasso è previsto l'inserimento di fogli isolanti in polietilene applicati alla pannellatura

Pannellatura esterna (doghe in materiale sintetico): ‣ SI ‣ NO versione da incasso

Aromaterapia ‣ SI

Generatore di ozono ‣ SI

Cromoexperience ‣ SI

Voltaggi ‣ 230 V-50 Hz. Potenza massima assorbita: 3,1 kW; 0,4 kW solo ricircolo

Prendersi i propri spazi

Gold 2

e versione da incasso

Unica minipiscina rotonda della linea, Gold 2 ha un fascino singolare. La minipiscina è dotata di tre sedute ergonomiche, una seduta continua e una zona gradini illuminata per rendere più agevole l'ingresso nella vasca.
Questa minipiscina, munita di gradini che facilitano l'ingresso, non è straordinaria solo per il look ma anche per la sua facilità di utilizzo.

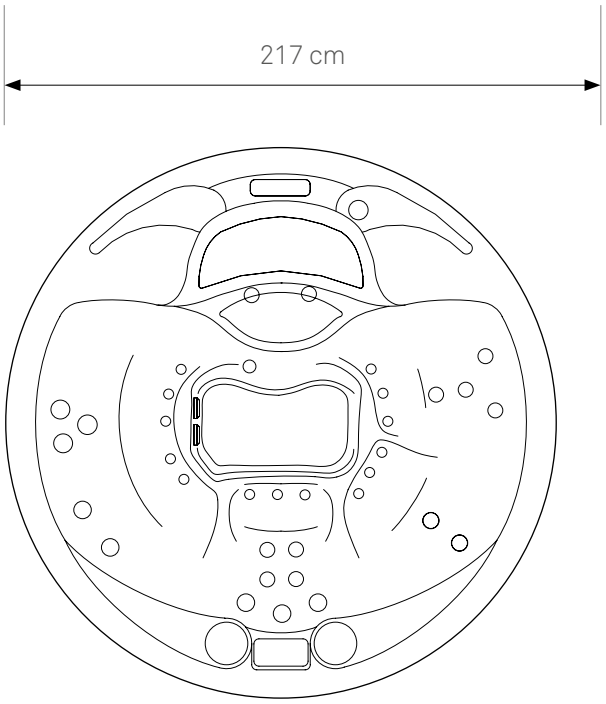

> versione da incasso

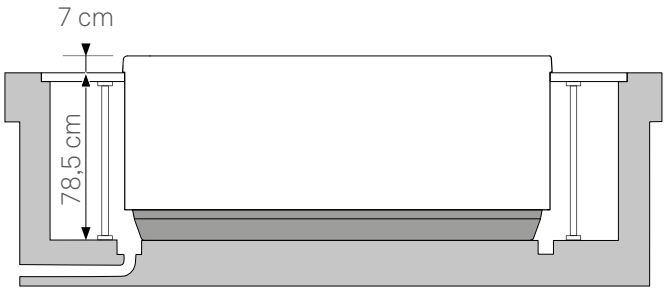

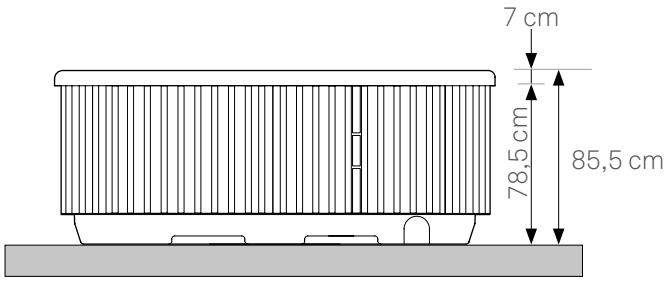

Caratteristiche tecniche

Versioni ‣ Gold 2 e da incasso (con riscaldatore elettrico)

Dimensioni ▾
ø 217 cm | h 85,5 cm

Peso a vuoto ‣ 260 kg/m²
‣ 150 kg/m² versione da incasso

Capacità acqua ‣ 970 l

Carico a pavimento (max) ▾
minipiscina 480 kg/m², 350 da incasso

Idromassaggio ‣ 5 sedute massaggianti (posti 5)

Numero di getti ‣ 20

Blower jet ‣ 14

Pompe ‣ 1 pompa da 1,5 kW a doppia velocità

Trattamento acqua ‣ Filtrazione tramite skimmer con 1 filtro a cartuccia, igienizzazione tramite ozonizzatore. Kit trattamento chimico manuale a base di ossigeno o di cloro

Struttura ‣ acrilico rinforzato, telaio in legno, basamento in abs, pannellatura in materiale sintetico, schiuma poliuretanica. Nella versione ad incasso, fogli isolanti in polietilene applicati alla pannellatura.

Pannellatura esterna (doghe in materiale sintetico ‣ SI
‣ NO versione da incasso

Aromaterapia ‣ SI

Generatore di ozono ‣ SI

Cromoexperience ‣ SI

Voltaggi ‣ 230 V-50 Hz.
Potenza massima assorbita: 3,1 kW; 0,4 kW solo ricircolo

versione da incasso

Una pausa vis-à-vis

Gold 3

e versione da incasso

L'innovativa configurazione con una chaise longue permette di distendersi e rilassarsi mantenendo il contatto visivo. Una minipiscina pensata per concedersi piacevoli momenti in compagnia.

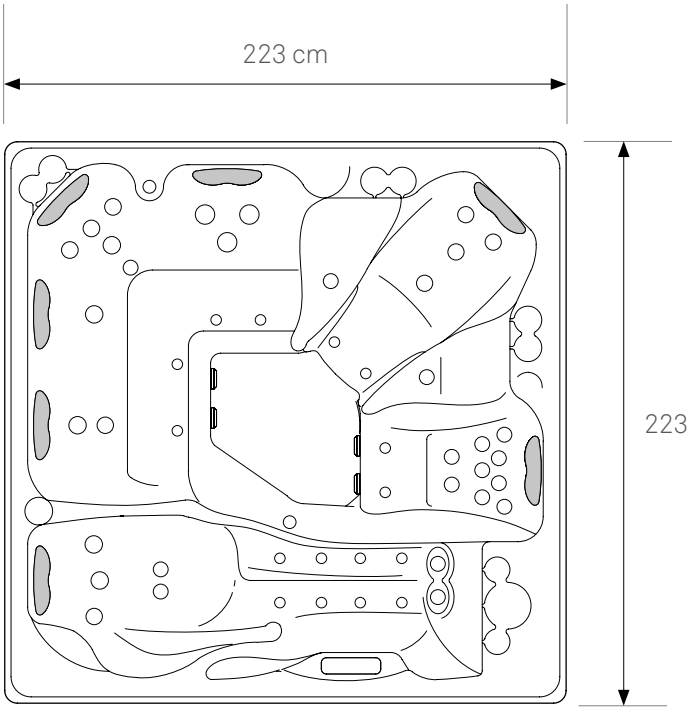

> versione da incasso

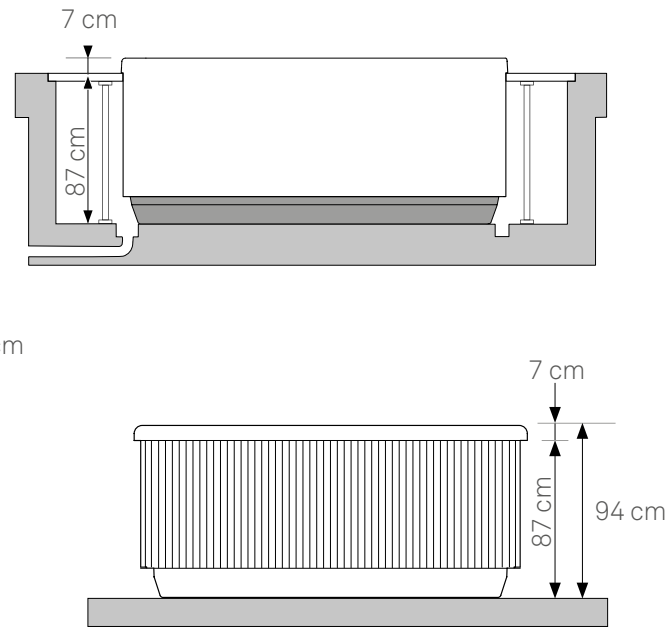

Caratteristiche tecniche

Versione ‣ Gold 3 e da incasso (con riscaldatore elettrico)

Dimensioni ‣
223 x 223 cm | h 94 cm

Peso a vuoto ‣ 380 kg
‣ 290 kg versione da incasso

Capacità acqua ‣ 1495 l

Carico a pavimento (max) ‣
530 kg/m², 440 kg/m² da incasso

Idromassaggio ‣ 7 sedute massaggianti (posti 7)

Numero di getti ‣ 33

Blower jet ‣ 16

Pompe ‣ 2 pompe da 1,5 kW di cui una a doppia velocità

Trattamento acqua ‣ Filtrazione tramite skimmer con 2 filtri a cartuccia, igienizzazione tramite ozonizzatore. Kit trattamento chimico manuale a base di ossigeno o di cloro

Struttura ‣ acrilico rinforzato, telaio in legno, basamento in abs, pannellatura in materiale sintetico, schiuma poliuretanica. Nella versione ad incasso è previsto l'inserimento di fogli isolanti in polietilene applicati alla pannellatura

Pannellatura esterna (doghe in materiale sintetico) ‣ SI
‣ NO versione da incasso

Aromaterapia ‣ SI

Generatore di ozono ‣ SI

Cromoexperience ‣ SI

Voltaggi ‣ 230 V-50 Hz.
Potenza massima assorbita:
3,7 kW versione monofase;
4,7 kW versione trifase; 0,4 kW solo ricircolo

versione da incasso

PASSA DALLE PORTE

La praticità si sposa con l'estetica

Gold 4

Minipiscina con cinque sedute massaggianti e una comoda chaise longue, dalle linee classiche e un'altezza contenuta. La sua struttura le permette di essere trasportata agevolmente passando dalle porte esistenti.

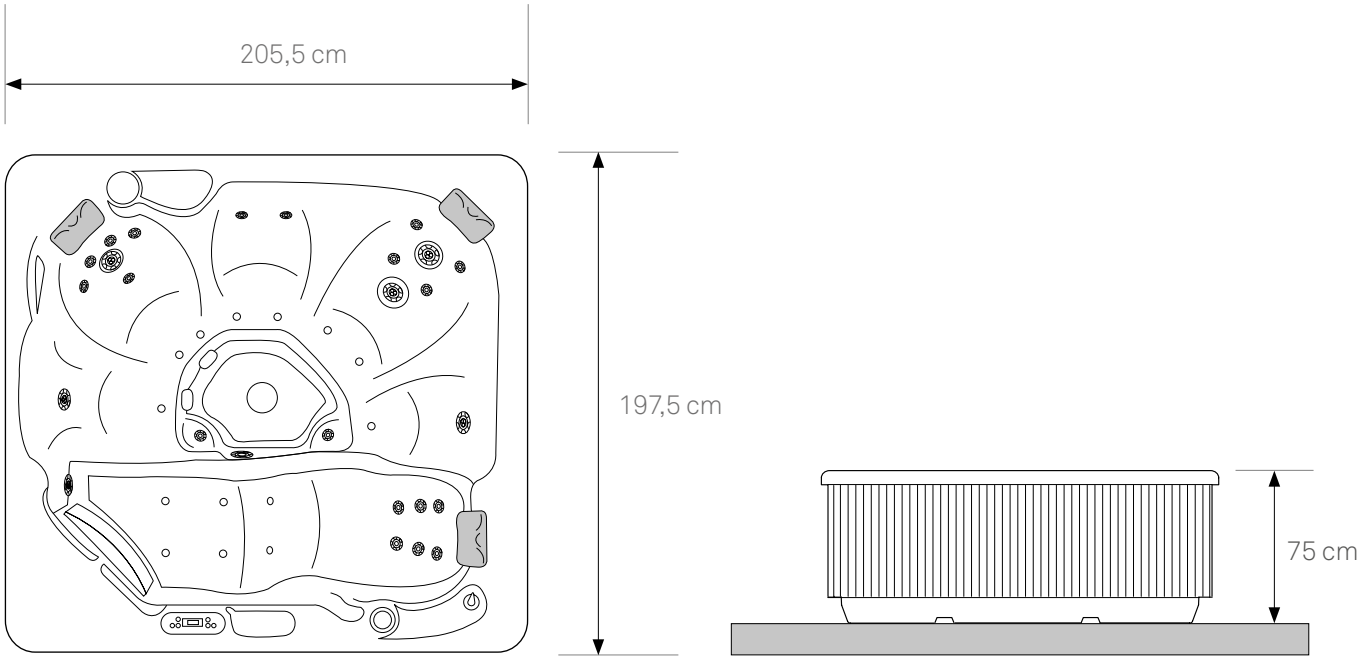

Caratteristiche tecniche

Versione ‣ Gold 4
(con riscaldatore elettrico)

Dimensioni ‣
205,5 x 197,5 cm | h 75 cm

Peso a vuoto ‣ 206 kg

Capacità acqua ‣ 956 l

Carico a pavimento (max) ‣
minipiscina 310 kg/m²

Idromassaggio ‣ 5 sedute massaggianti + chaise longue (posti 6)

Numero di getti ‣ 19

Blower jet ‣ 14

Pompe ‣ 1 pompa da 1,5 kW a doppia velocità

Trattamento acqua ‣ Filtrazione tramite skimmer con 2 filtri a cartuccia, igienizzazione tramite ozonizzatore. Kit trattamento chimico manuale a base di ossigeno o di cloro

Struttura ‣ acrilico rinforzato, telaio in legno, basamento in abs, pannellatura in materiale sintetico, isolamento con resina poliuretanica e fogli isolanti in polietilene applicati alla pannellatura

Pannellatura esterna ‣ SI
(doghe in materiale sintetico)

Aromaterapia ‣ SI

Generatore di ozono ‣ SI

Cromoexperience ‣ SI

Voltaggi ‣ 230 V-50 Hz (mono o trifase). Potenza massima assorbita: 3,1 kW; 0,4 kW solo ricircolo

La semplicità incontra l'eleganza

Gold 5

Minipiscina dalle dimensioni contenute ideale per piccoli spazi. Dotata di due comode sedute e una chaise longue che garantiscono momenti di intimità.

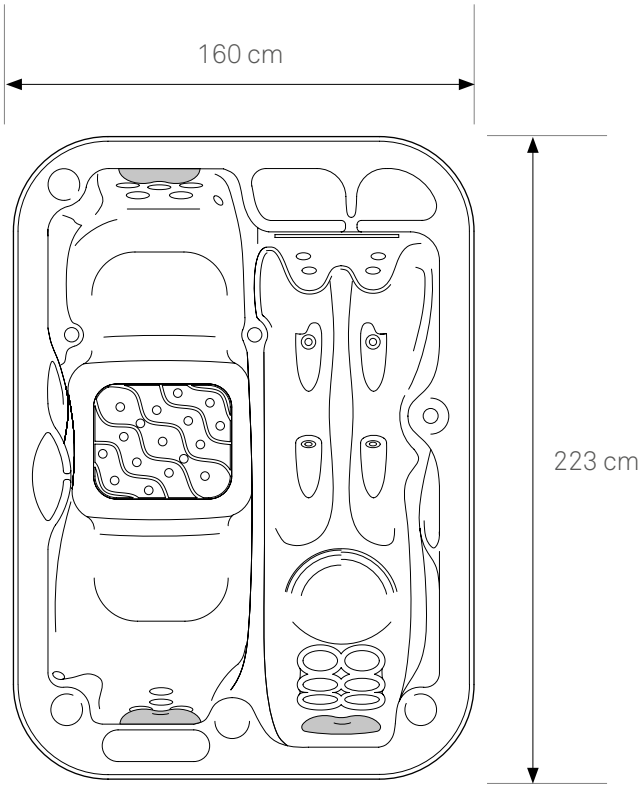

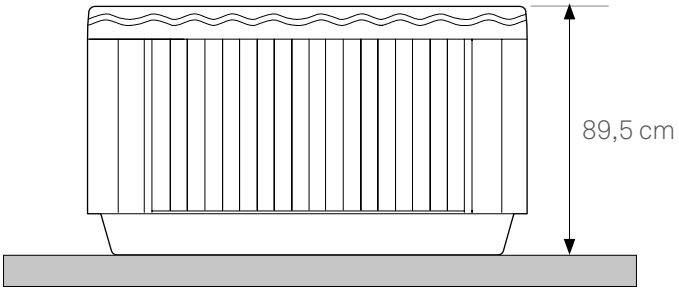

Caratteristiche tecniche

Versione ‣ Gold 5
(con riscaldatore elettrico)

Dimensioni ‣
223 x 160 cm | h 89,5 cm

Peso a vuoto ‣ 226 kg

Capacità acqua ‣ 970 l

Carico a pavimento (max) ‣
minipiscina 435kg/m²

Idromassaggio ‣ 2 sedute massaggianti + chaise longue (posti 3)

Numero di getti ‣ 17

Blower jet ‣ 14

Pompe ‣ 1 pompa da 1,5 kW a doppia velocità

Trattamento acqua ‣ Filtrazione tramite skimmer con 2 filtri a cartuccia, igienizzazione tramite ozonizzatore. Kit trattamento chimico manuale a base di ossigeno o di cloro

Struttura ‣ acrilico rinforzato, telaio in legno, basamento in abs, pannellatura in materiale sintetico, isolamento con resina poliuretanica e fogli isolanti in polietilene applicati alla pannellatura

Pannellatura esterna ‣ SI
(doghe in materiale sintetico)

Aromaterapia ‣ SI

Generatore di ozono ‣ SI

Cromoexperience ‣ SI

Voltaggi ‣ 230 V-50 Hz (mono o trifase). Potenza massima assorbita: 3,8 kW; 0,4 kW solo ricircolo

Minipiscine Serie Silver

Vivere l'ambiente

Design essenziale e legno naturale per evocare sensazioni di pura tranquillità. Le minipiscine della Serie Silver assicurano a tutti il benessere ricercato, in privato così come in occasioni da vivere insieme.

Piacevoli sensazioni per due

PASSA DALLE PORTE

Silver 29

Dal design raffinato ed elegante, questa minipiscina rettangolare da fuori terra è perfetta per chi desidera concedersi un momento di relax in giardino o dentro casa. Con 11 jet idromassaggio distribuiti su due sedute e una chaise longue, è dotata anche di un riscaldatore elettrico che mantiene l'acqua alla temperatura ideale in qualsiasi periodo dell'anno. La pannellatura è in legno naturale.

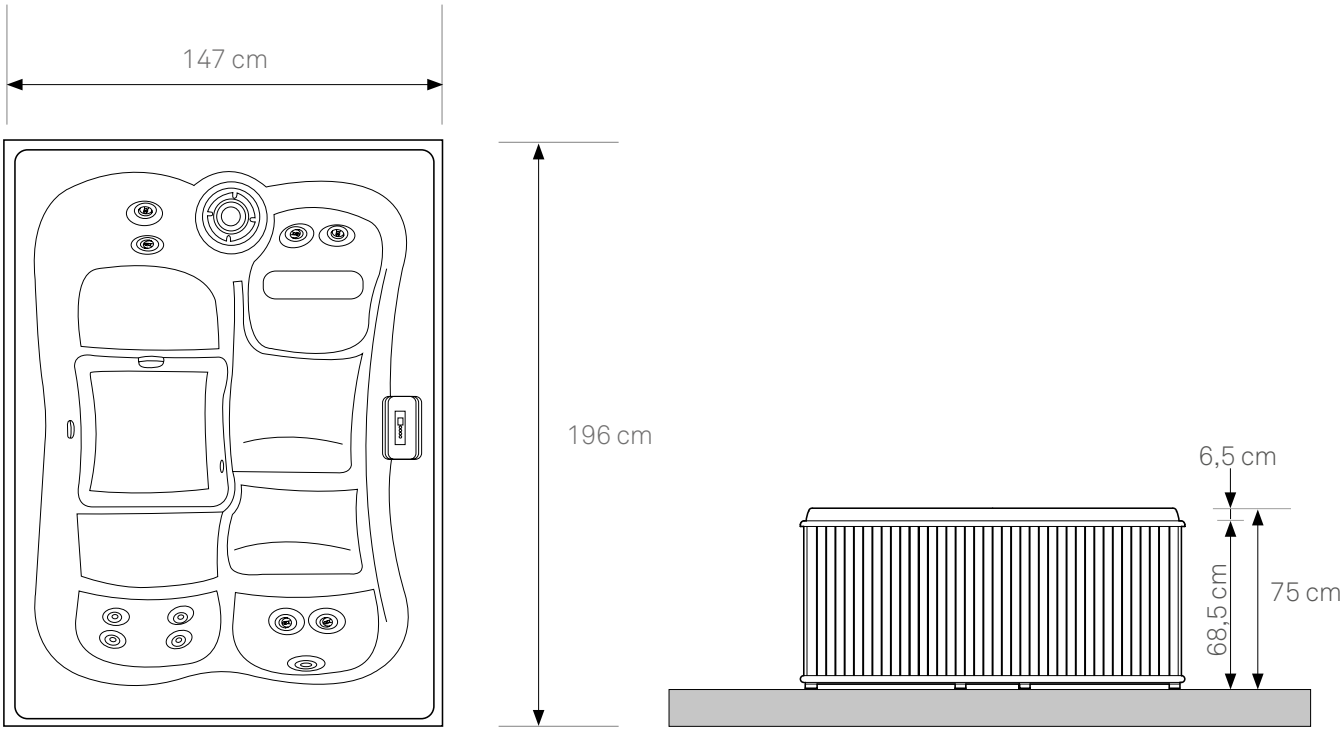

Caratteristiche tecniche

Versioni ‣ Silver 29
(con riscaldatore elettrico)

Dimensioni ‣
196 x 147 cm | h 75 cm

Peso a vuoto ‣ 203 kg

Capacità acqua ‣ 707 l

Carico a pavimento (max) ‣
minipiscina 410 kg/m²

Idromassaggio ‣ 2 sedute massaggianti + chaise longue (posti 3)

Numero di getti ‣ 11

Pompe ‣ 1 pompa da 1,5 kW a doppia velocità

Trattamento acqua ‣ Filtrazione tramite skimmer con 1 filtro a cartuccia, igienizzazione tramite ozonizzatore.
Kit trattamento chimico manuale a base di ossigeno o cloro

Struttura ‣ acrilico rinforzato, telaio in legno, basamento in abs, isolamento con resina poliuretanica e fogli isolanti in polietilene applicati alla pannellatura

Pannellatura esterna ‣ SI
(doghe in legno)

Generatore di ozono ‣ SI

Cromoexperience ‣ SI

Voltaggi ‣ 230 V-50 Hz.
Potenza massima assorbita:
solo ricircolo 0,4 kW;
con ricaldatore 2,7 kW

Il tuo angolo di tranquillità

Silver q5

La caratteristica conformazione dotata di due chaise longue disposte ad L permette a due persone di stare comodamente sdraiate rilassandosi e chiaccherando, mentre altre tre persone possono godere dei benefici massaggi delle altre tre sedute.

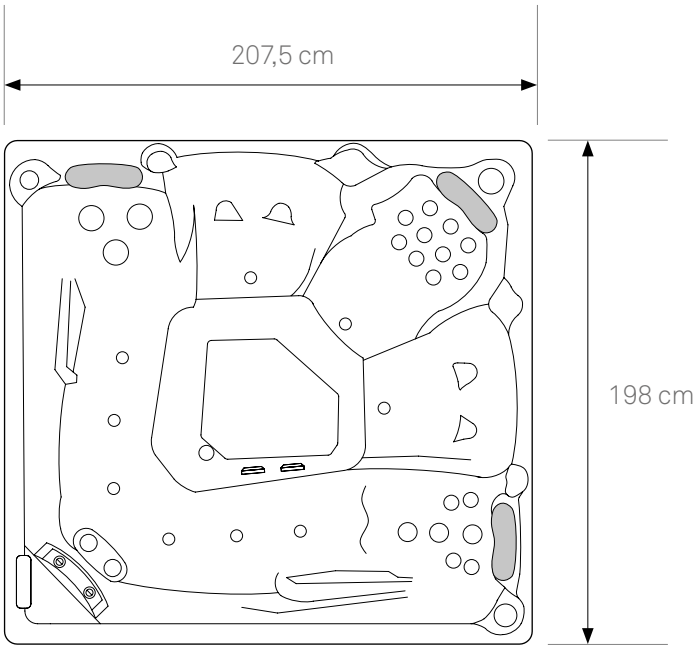

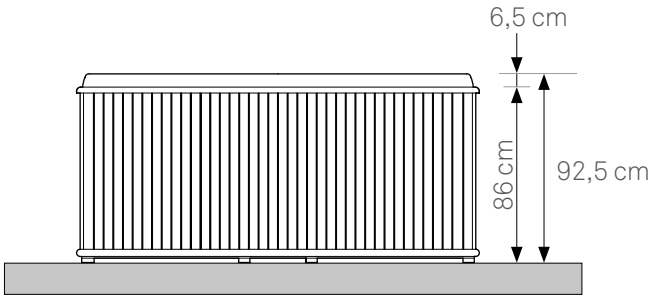

Caratteristiche tecniche

Versioni ‣ Silver q5 (con riscaldatore elettrico)

Dimensioni ‣ 207,5 x 198 cm | h 92,5 cm

Peso a vuoto ‣ 246 kg

Capacità acqua ‣ 1250 l

Carico a pavimento (max) ‣ minipiscina 500 kg/m²

Idromassaggio ‣ 5 sedute massaggianti (posti 5)

Numero di getti ‣ 35

Pompe ‣ 1 pompa da 1,5 kW a doppia velocità

Trattamento acqua ‣ Filtrazione tramite skimmer con 2 filtri a cartuccia, igienizzazione tramite ozonizzatore

Struttura ‣ acrilico rinforzato, telaio in legno, basamento in abs, isolamento con resina poliuretanica e fogli isolanti in polietilene applicati alla pannellatura

Pannellatura esterna ‣ SI (doghe in legno)

Generatore di ozono ‣ SI

Cromoexperience ‣ SI

Voltaggi ‣ 230 V-50Hz. Potenza massima assorbita: 3,1 kW

Quando serve originalità

Silver c5

Modello studiato per chi vuole uscire dagli schemi e dalla forma standard delle minipiscine idromassaggio. La forma ad ottagono coniuga eleganza e innovazione.

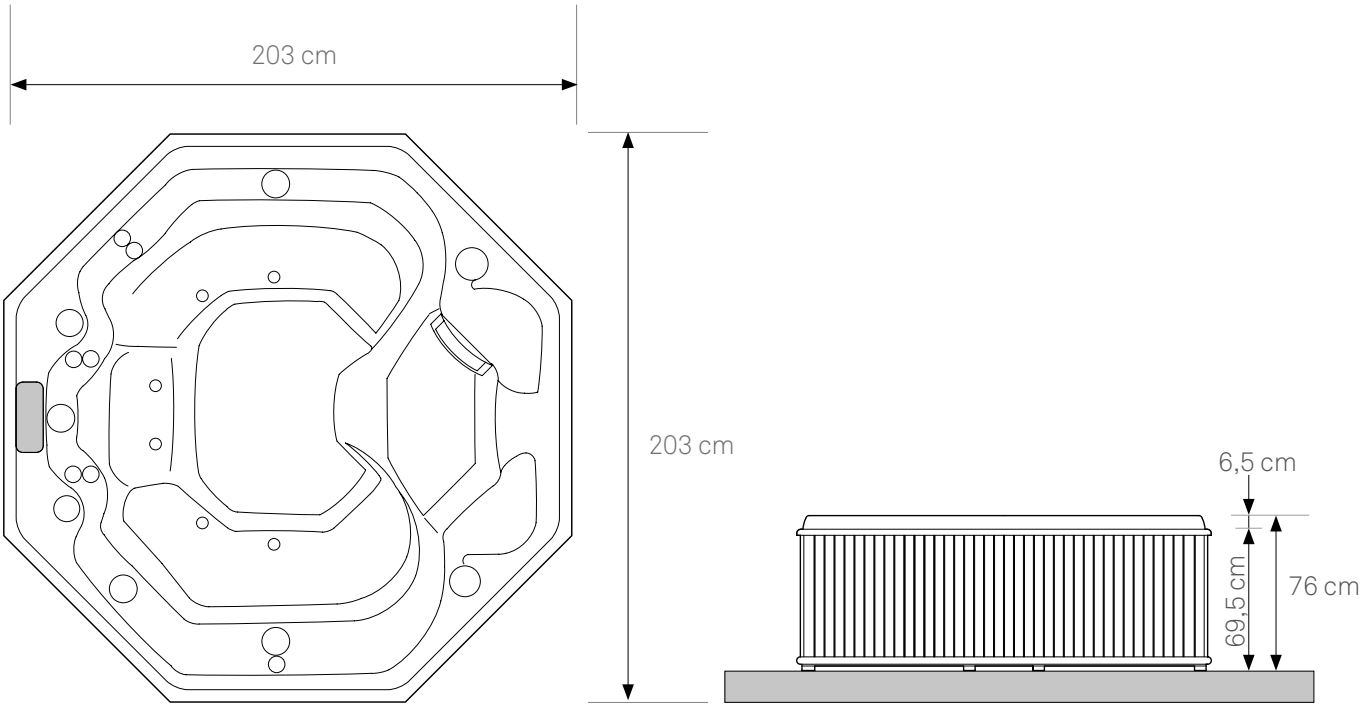

Caratteristiche tecniche

Versioni ‣ Silver c5 (con riscaldatore elettrico)

Dimensioni ‣ ø 203 cm | h 76 cm

Peso a vuoto ‣ 190 kg

Capacità acqua ‣ 850 l

Carico a pavimento (max) ‣ minipiscina 380 kg/m²

Idromassaggio ‣ 5 sedute massaggianti (posti 5)

Numero di getti ‣ 18

Pompe ‣ 1 pompa da 1,5 kW a doppia velocità

Trattamento acqua ‣ Filtrazione tramite skimmer con 2 filtri a cartuccia, igienizzazione tramite ozonizzatore.

Struttura ‣ acrilico rinforzato, telaio in legno, basamento in abs, isolamento con resina poliuretanica e fogli isolanti in polietilene applicati alla pannellatura

Pannellatura esterna ‣ SI (doghe in legno)

Generatore di ozono ‣ SI

Cromoexperience ‣ SI

Voltaggi ‣ 230 V-50 Hz. Potenza massima assorbita: 3,1 kW

Minipiscine a sfioro

Nuove sensazioni a fior di pelle

Lasciati sfiorare dalla bellezza unica di una minipiscina a sfioro, tutte le volte che vuoi. Le nostre minipiscine ti regalano la comodità di ampi spazi senza la preoccupazione di una manutenzione eccessiva.

Elementi del benessere

CROMOEXPERIENCE

I riflessi diffusi nell'acqua dal LED subacqueo creano un ambiente piacevole e rilassante, per un momento di completa sintonia con se stessi.

GRIGLIA SU MISURA

Il sistema modulare della griglia protegge il canale di sfioro e valorizza l'estetica della minipiscina.

JET IDROMASSAGGIO

I jet sono disposti in posizioni strategiche per offrire tutti i benefici dell'idromassaggio. Gli elementi interni dei jet, altamente resistenti, sono progettati per un uso pubblico della minipiscina: gli ospiti si godono il relax, i gestori della struttura possono contare su componenti affidabili, costruiti per durare a lungo.

BLOWER JET

L'aria viene spinta direttamente nell'acqua della minipiscina offrendo un massaggio rigenerante che stimola la circolazione.

BOCCHETTA DI DRENAGGIO E CANALE DI SFIORO PERIMETRALE

Quando la minipiscina accoglie gli ospiti, l'acqua in eccesso tracima nel canale di sfioro. Raggiunto il vano impianti per il filtraggio, il riscaldamento e il trattamento, rientra poi nella vasca attraverso l'apposita bocchetta.

SCARICO PRINCIPALE E ASPIRAZIONE ANTIVORTICE

Una soluzione che permette all'acqua di uscire dalla minipiscina aspirata dalla pompa booster e drenata mediante un punto di drenaggio esterno, per evitare che si formi un vortice.

SISTEMA VENTURI AD ARIA

Il sistema Venturi aumenta l'intensità del massaggio grazie all'aspirazione di aria nei jet. Così facendo aggiunge forza all'acqua che arriva sul corpo con più potenza.

SPA-PACK

Gruppo tecnico che si installa separatamente rispetto alla scocca .

Comprende:

- il sistema di filtrazione a cartuccia o a sabbia
- il sistema di riscaldamento con riscaldatore elettrico in titanio o scambiatore di calore
- AWT sistema di sanificazione automatica con riscaldatore elettrico in titanio (optional)
- la pompa idromassaggio
- la pompa di ricircolo
- blower
- il pannello di controllo filtrazioni con timer.

La presenza dello Spa-Pack offre vantaggi quali: possibilità di installazione separata dagli impianti tecnologici, facilità di accesso agli impianti e manutenzione, silenziosità e semplicilità di utilizzo grazie ai programmi di filtraggio preimpostati.

VASCA DI COMPENSO

Contenitore esterno che ha la funzione di raccogliere l'acqua che tracima quando si entra in vasca e di mantenere il livello del bordo a sfioro. Dalla vasca di compenso l'acqua passa attraverso i filtri e ritorna nella vasca grazie al sistema di ricircolo.

Fascino a tutto tondo

Diamond sfioro r22-r25-r30

Il design classico della minipiscina è disponibile in più dimensioni, partendo da 2,2 fino a 3 metri di diametro. Ogni modello è caratterizzato dall'unicità della propria configurazione di jet, posizionati strategicamente per ottimizzare l'idromassaggio.

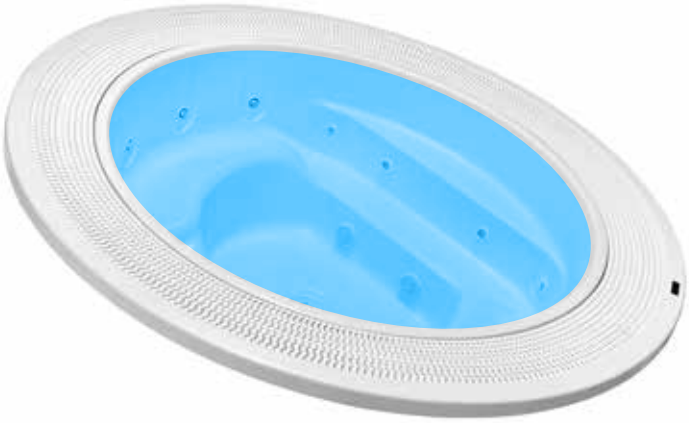

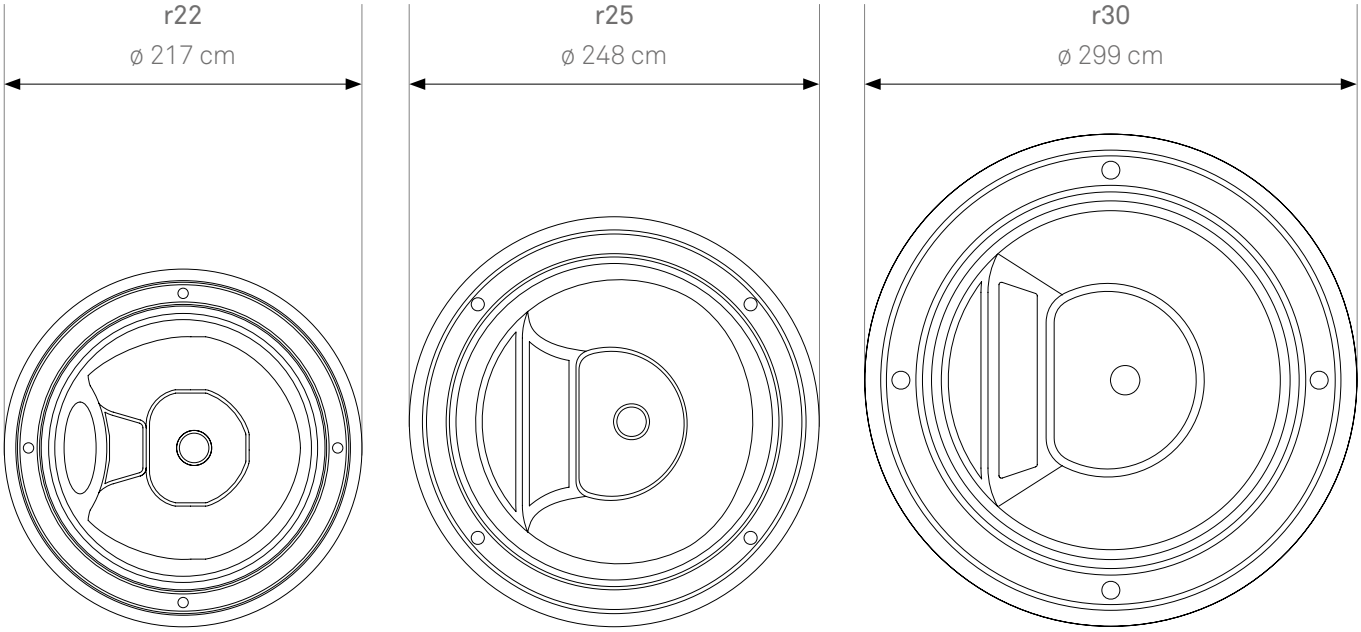

Caratteristiche tecniche r22

Versione ‣ r22
(da incasso, telaio,
jet idromassaggio, jet blower
e griglia di sfioro. Spa-Pack
ordinabile separatamente)

Dimensioni ‣
ø 217 cm | h da 95 a 99 cm

Peso a vuoto ‣ 150 kg

Capacità acqua ‣ 1160 l

Carico a pavimento (max) ‣
430 kg/m²

Idromassaggio ‣ 7 sedute massaggianti

Numero di getti ‣
7 poly jet + 10 blower jet

Trattamento acqua ‣
Filtrazione tramite Spa-Pack
(per le diverse opzioni
disponibili vedi pag. 63)

Struttura ‣ acrilico rinforzato in composito, isolamento termico tramite schiuma poliuretanica e telaio in acciaio zincato

Aspirazione ‣ 2 bocchette di aspirazione

Cromoexperience ‣ optional*

Specifiche bordo ‣ strato in vetroresina e schiuma acrilica dello spessore medio di 20 mm

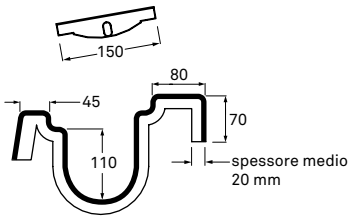

Caratteristiche tecniche r25

Versione ▸ r25
(da incasso, telaio,
jet idromassaggio, jet blower
e griglia di sfioro. Spa-Pack
ordinabile separatamente)

Dimensioni
ø 248 cm | h da 93 a 96 cm

Peso a vuoto ▸ 160 kg

Capacità acqua ▸ 1850 l

Carico a pavimento (max)
500 kg/m²

Idromassaggio ▸ 7 sedute massaggianti

Numero di getti
7 poly jet + 10 blower jet

Trattamento acqua
Filtrazione tramite Spa-Pack (per le diverse opzioni disponibili vedi pag. 63)

Struttura ▸ acrilico rinforzato in composito, isolamento termico tramite schiuma poliuretanica e telaio in acciaio zincato

Aspirazione ▸ 2 bocchette di aspirazione

Cromoexperience ▸ optional*

Specifiche bordo ▸ strato in vetroresina e schiuma acrilica dello spessore medio di 20 mm

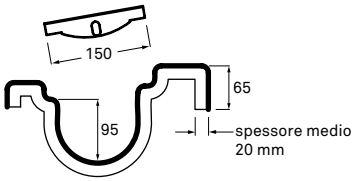

Caratteristiche tecniche r30

Versione ‣ r30
(da incasso, telaio,
jet idromassaggio, jet blower
e griglia di sfioro. Spa-Pack
ordinabile separatamente)

Dimensioni
ø 299 cm | h 107 cm

Peso a vuoto ‣ 200 kg

Capacità acqua ‣ 2050 l

Carico a pavimento (max)
400 kg/m²

Idromassaggio ‣ 10 sedute massaggianti

Numero di getti
10 poly jet + 10 blower jet

Trattamento acqua
Filtrazione tramite Spa-Pack
(per le diverse opzioni
disponibili vedi pag. 63)

Struttura ‣ acrilico rinforzato in composito, isolamento termico tramite schiuma poliuretanica e telaio in acciaio zincato

Aspirazione ‣ 2 bocchette di aspirazione

Cromoexperience ‣ optional*

Specifiche bordo ‣ strato in vetroresina e schiuma acrilica dello spessore medio di 20 mm

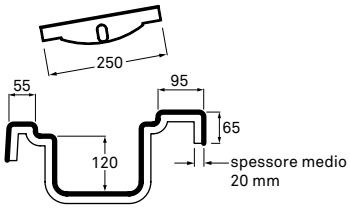

Movimenti d'acqua ad effetto

Diamond sfioro r28

Di forma rotonda, con diametro da 2,8 metri, la minipiscina ad effetto cascata presenta un bordo interno rialzato. L'acqua oltrepassa il bordo per ricadere nel canale di sfioro e creare in tal modo un effetto a cascata.

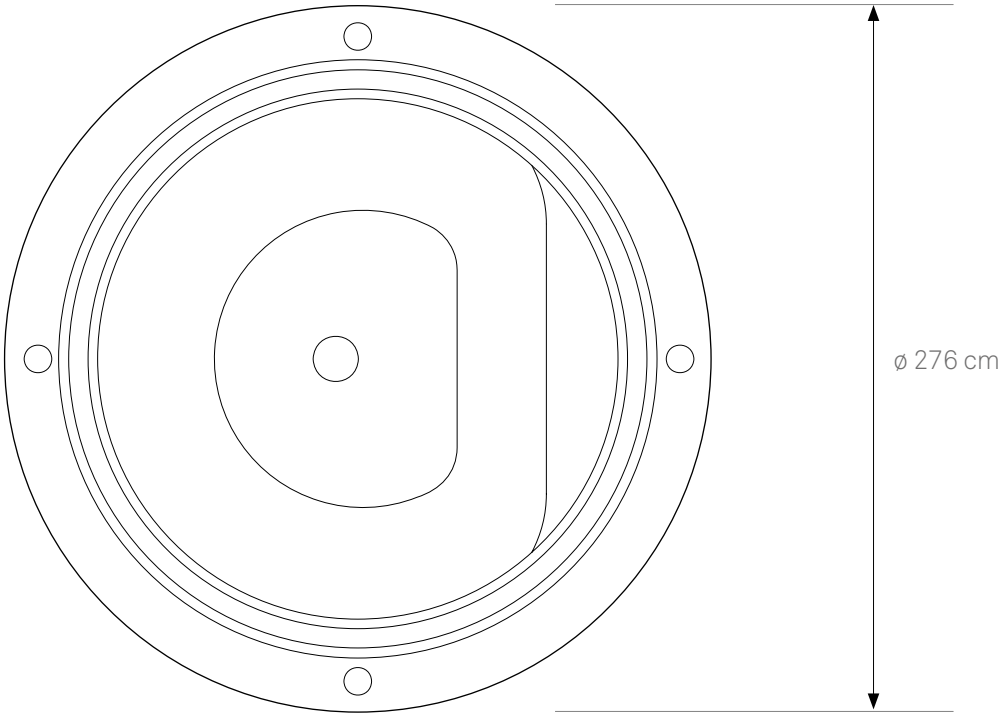

Caratteristiche tecniche

Versione ‣ r28
(da incasso, telaio,
jet idromassaggio, jet blower
e griglia di sfioro. Spa-Pack
ordinabile separatamente)

Dimensioni ‣
ø 276 cm | h da 85 a 89 cm

Peso a vuoto ‣ 170 kg

Capacità acqua ‣ 1510 l

Carico a pavimento (max) ‣
390 kg/m²

Idromassaggio ‣ 6 sedute massaggianti

Numero di getti ‣
8 poly jet + 10 blower jet

Trattamento acqua ‣
Filtrazione tramite Spa-Pack
(per le diverse opzioni
disponibili vedi pag. 63)

Struttura ‣ acrilico rinforzato in composito, isolamento termico tramite schiuma poliuretanica e telaio in acciaio zincato

Aspirazione ‣ 2 bocchette di aspirazione

Cromoexperience ‣ optional*

Specifiche bordo ‣ strato in vetroresina e schiuma acrilica dello spessore medio di 20 mm

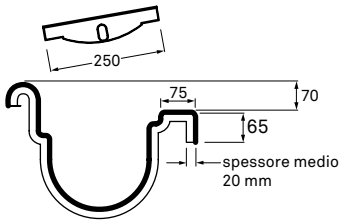

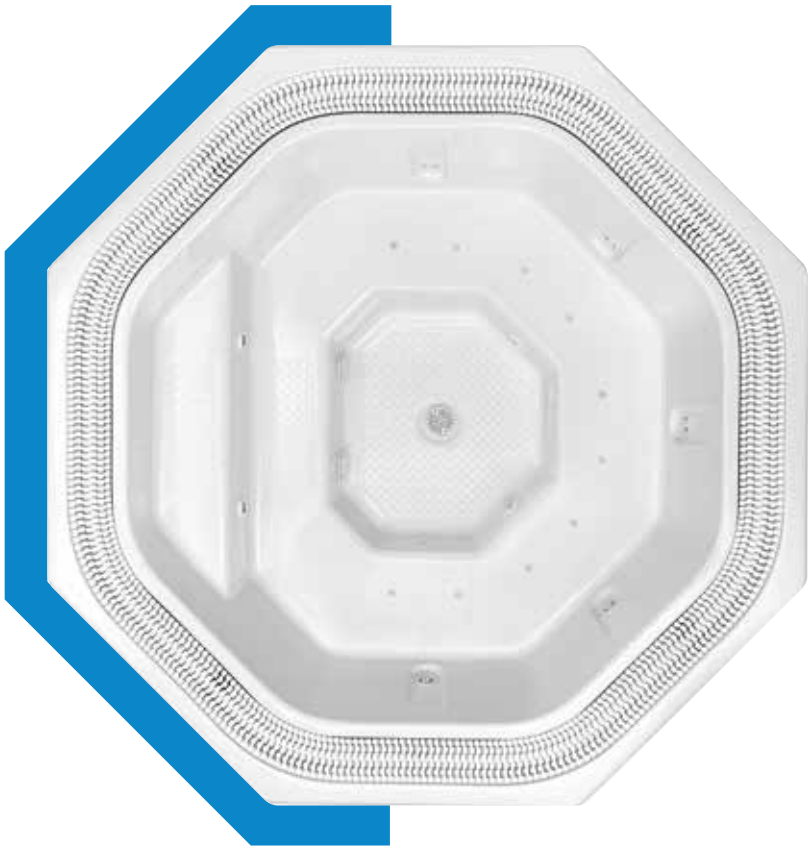

Nuove prospettive di benessere

Diamond sfioro e20-e24-e27

La minipiscina ottagonale è disponibile nelle misure da 2,0 a 2,7 metri.
La forma poligonale contribuisce a creare un'installazione di notevole effetto architettonico, in ognuna delle sue versioni.

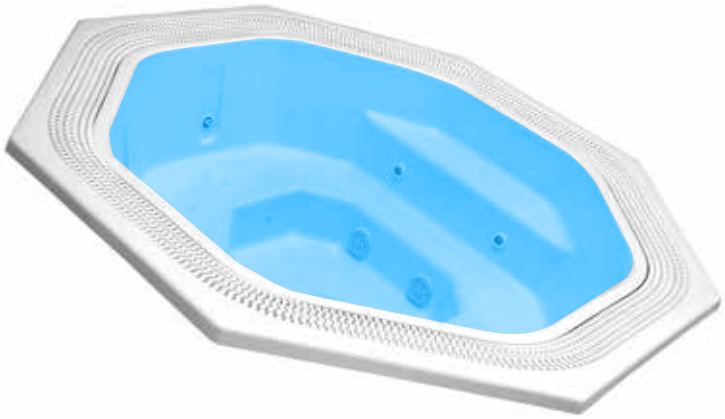

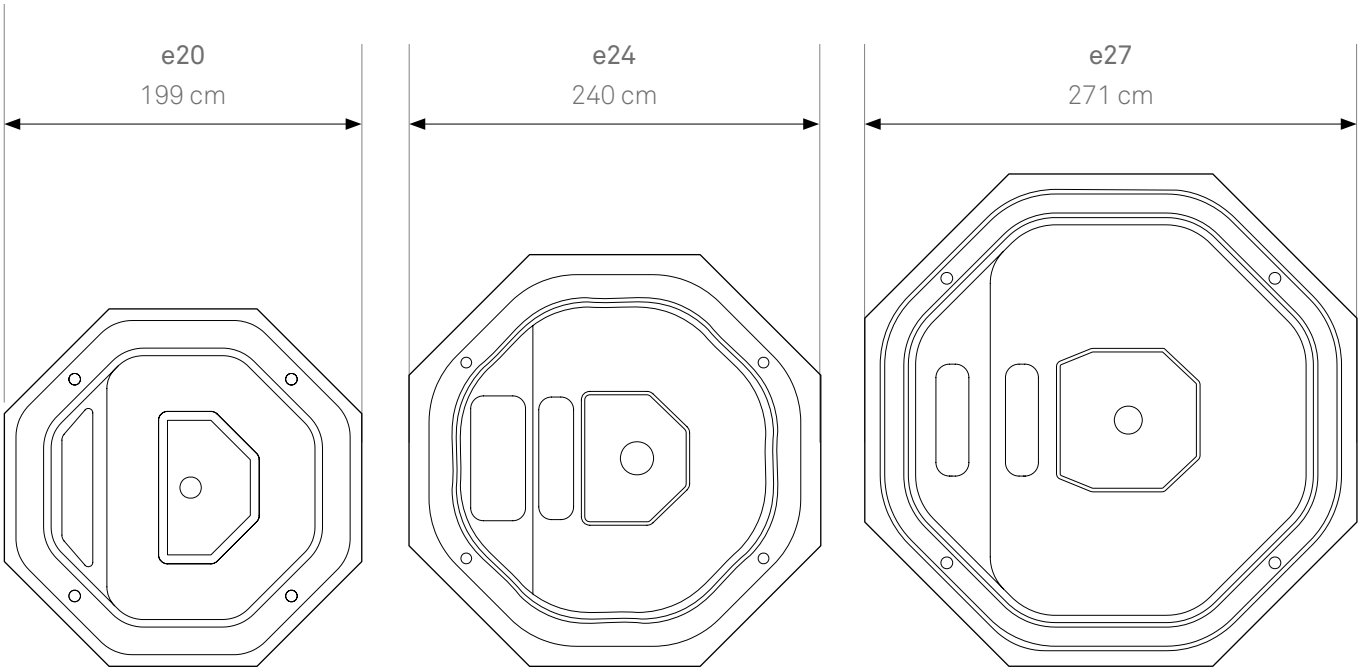

Caratteristiche tecniche e20

Versione ‣ e20
(da incasso, telaio,
jet idromassaggio, jet blower
e griglia di sfioro. Spa-Pack
ordinabile separatamente)

Dimensioni ‣
ø 199 cm | h da 89 a 93 cm

Peso a vuoto ‣ 120 kg

Capacità acqua ‣ 900 l

Carico a pavimento (max) ‣
400 kg/m²

Idromassaggio ‣ 5 sedute massaggianti

Numero di getti ‣
5 poly jet + 10 blower jet

Trattamento acqua ‣
Filtrazione tramite Spa-Pack
(per le diverse opzioni
disponibili vedi pag. 63)

Struttura ‣ acrilico rinforzato in composito, isolamento termico tramite schiuma poliuretanica e telaio in acciaio zincato

Aspirazione ‣ 2 bocchette di aspirazione

Cromoexperience ‣ optional*

Specifiche bordo ‣ strato in vetroresina e schiuma acrilica dello spessore medio di 20 mm

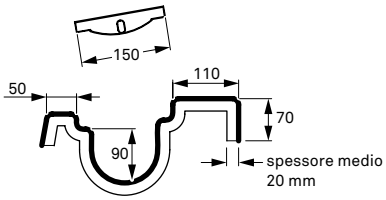

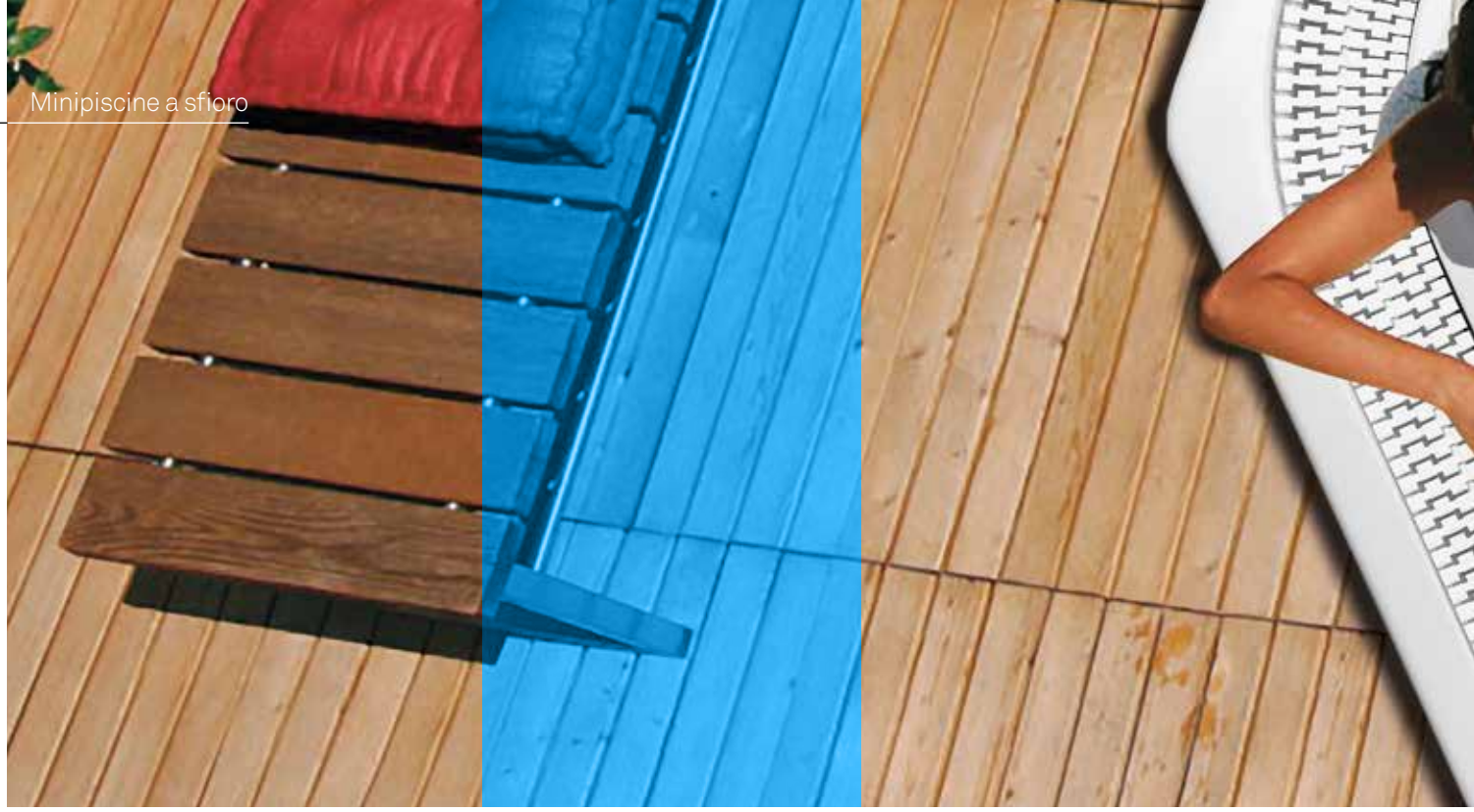

Caratteristiche tecniche e24

Versione ▸ e24
(da incasso, telaio,
jet idromassaggio, jet blower
e griglia di sfioro. Spa-Pack
ordinabile separatamente)

Dimensioni
ø 240 cm | h da 100 a 104 cm

Peso a vuoto ▸ 150 kg

Capacità acqua ▸ 1360 l

Carico a pavimento (max)
330 kg/m²

Idromassaggio ▸ 7 sedute massaggianti

Numero di getti
7 poly jet + 10 blower jet

Trattamento acqua
Filtrazione tramite Spa-Pack
(per le diverse opzioni
disponibili vedi pag. 63)

Struttura ▸ acrilico rinforzato in composito, isolamento termico tramite schiuma poliuretanica e telaio in acciaio zincato

Aspirazione ▸ 2 bocchette di aspirazione

Cromoexperience ▸ optional*

Specifiche bordo ▸ strato in vetroresina e schiuma acrilica dello spessore medio di 20 mm

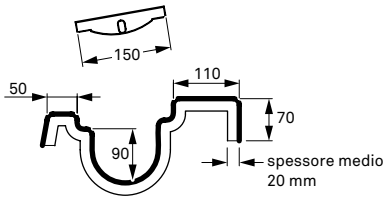

Caratteristiche tecniche e27

Versione ‣ e27
(da incasso, telaio,
jet idromassaggio, jet blower
e griglia di sfioro. Spa-Pack
ordinabile separatamente)

Dimensioni
ø 271 cm | h 101 cm

Peso a vuoto ‣ 170 kg

Capacità acqua ‣ 1990 l

Carico a pavimento (max)
490 kg/m²

Idromassaggio ‣ 5 sedute massaggianti

Numero di getti
5 poly jet + 10 blower jet

Trattamento acqua
Filtrazione tramite Spa-Pack
(per le diverse opzioni
disponibili vedi pag. 63)

Struttura ‣ acrilico rinforzato in composito, isolamento termico tramite schiuma poliuretanica e telaio in acciaio zincato

Aspirazione ‣ 2 bocchette di aspirazione

Cromoexperience ‣ optional*

Specifiche bordo ‣ strato in vetroresina e schiuma acrilica dello spessore medio di 20 mm

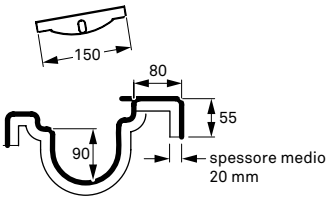

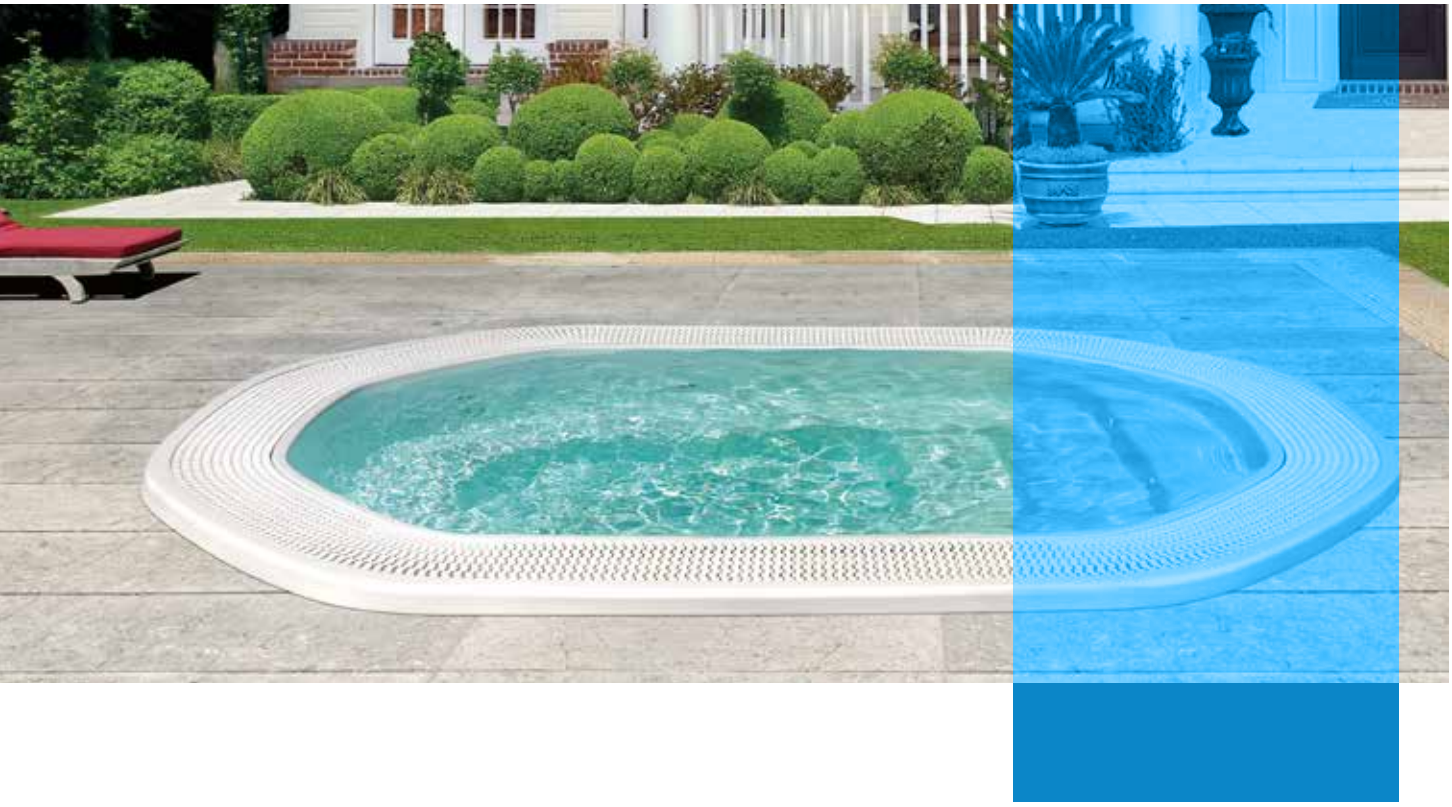

Rilassarsi in compagnia

Diamond sfioro o36-o40

Questa minipiscina per gruppi mette a disposizione spazio per accogliere fino ad undici persone. È particolarmente adatta per il rilassamento dopo l'attività sportiva assieme ai compagni di squadra.

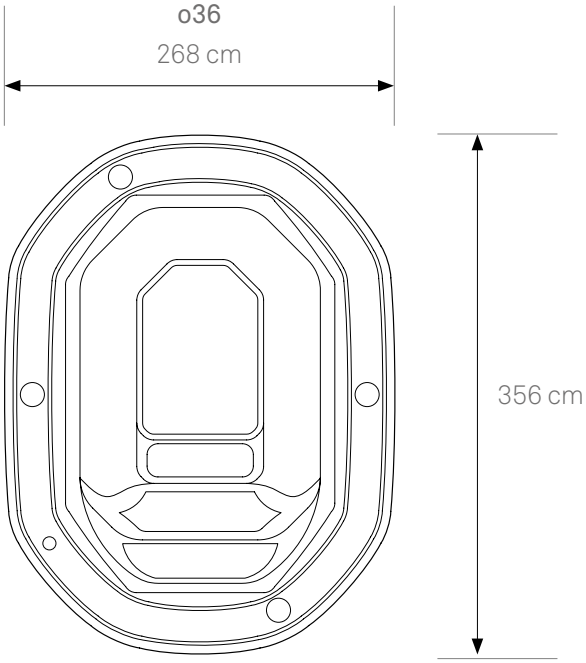

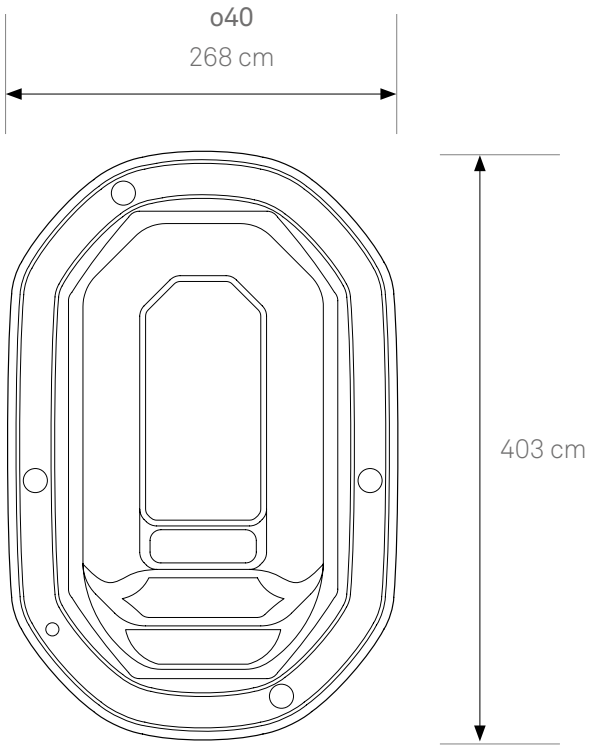

Caratteristiche tecniche o36

Versione ‣ o36
(da incasso, telaio,
jet idromassaggio, jet blower
e griglia di sfioro. Spa-Pack
ordinabile separatamente)

Dimensioni ‣
268 x 356 cm | h da 103 a 106 cm

Peso a vuoto ‣ 220 kg

Capacità acqua ‣ 3200 l

Carico a pavimento (max) ‣
560 kg/m²

Idromassaggio ‣ 7 sedute massaggianti

Numero di getti ‣
10 poly jet + 11 blower jet

Trattamento acqua ‣
Filtrazione tramite Spa-Pack (per le diverse opzioni disponibili vedi pag. 63)

Struttura ‣ acrilico rinforzato in composito, isolamento termico tramite schiuma poliuretanica e telaio in acciaio zincato

Aspirazione ‣ 2 bocchette di aspirazione

Cromoexperience ‣ optional*

Specifiche bordo ‣ strato in vetroresina e schiuma acrilica dello spessore medio di 20 mm

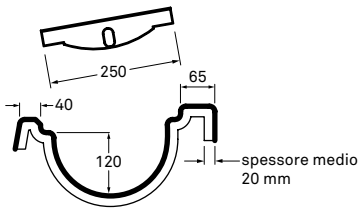

Caratteristiche tecniche o40

Versione ▸ o40
(da incasso, telaio,
jet idromassaggio, jet blower
e griglia di sfioro. Spa-Pack
ordinabile separatamente)

Dimensioni
268 x 403 cm | h da 103 a 106 cm

Peso a vuoto ▸ 350 kg

Capacità acqua ▸ 3400 l

Carico a pavimento (max)
450 kg/m²

Idromassaggio ▸ 9 sedute massaggianti

Numero di getti
9 poly jet + 10 blower jet

Trattamento acqua
Filtrazione tramite Spa-Pack (per le diverse opzioni disponibili vedi pag. 63)

Struttura ▸ acrilico rinforzato in composito, isolamento termico tramite schiuma poliuretanica e telaio in acciaio zincato

Aspirazione ▸ 2 bocchette di aspirazione

Cromoexperience ▸ optional*

Specifiche bordo ▸ strato in vetroresina e schiuma acrilica dello spessore medio di 20 mm

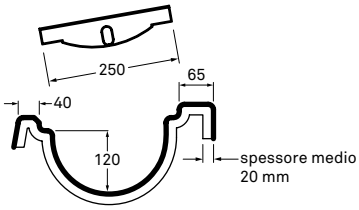

Versioni Spa-Pack con filtro a cartuccia

P013 AR con filtro a cartuccia, vasca di compenso e riscaldatore elettrico.

P013 AS con filtro a cartuccia, vasca di compenso e scambiatore di calore.

P013 FR con filtro a cartuccia, vasca di compenso, riscaldatore elettrico e **AWT***.

P013 FS con filtro a cartuccia, vasca di compenso, scambiatore di calore e **AWT***.

Versioni Spa-Pack con filtro a sabbia

P013 BR con filtro a sabbia, vasca di compenso e riscaldatore elettrico.

P013 BS con filtro a sabbia, vasca di compenso e scambiatore di calore.

P013 DR con filtro a sabbia, vasca di compenso, riscaldatore elettrico e **AWT***.

P013 DS con filtro a sabbia, vasca di compenso, scambiatore di calore e **AWT***.

› Assorbimento massimo versione con scambiatore 4,5 kW | Assorbimento massimo versione con riscaldatore 13 kW

***AWT:** sistema automatico di disinfezione di sale con controllo automatico del pH

Componenti

Spa-Pack

1) quadro elettrico

2) riscaldatore o scambiatore

3) pompa idromassaggio 2,2 kW e blower 1,4 kW

4) pompa filtrazione 0,9 kW

5) filtro a sabbia con valvola - filtro a cartuccia

6) scarico a filtro (versione sabbia)

Vasca di compenso

7) troppo pieno

8) elettrovalvola carico

9) sensori di livello

10) sicurezza anti riflusso carico acqua

11) drenaggio serbatoio

	PESO NETTO	CONTENUTO ACQUA	CARICO SUL PAVIMENTO
Spa-Pack filtro a sabbia	350 kg		260 kg/m²
Spa-Pack filtro a cartuccia	160 kg		180 kg/m²
Vasca di compenso	60 kg	850 lt	700 kg/m²

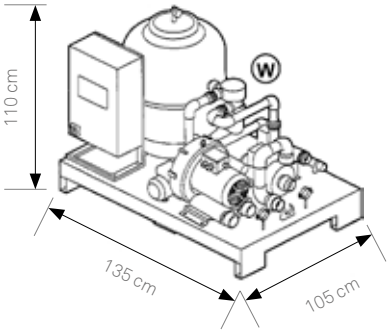

Spa-Pack filtro a sabbia (carico massimo a pavimento 260 kg/m²)

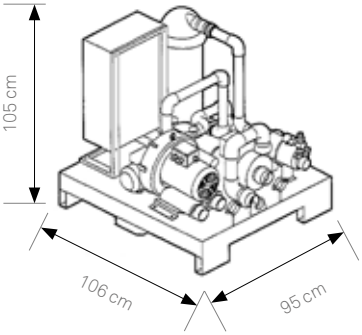

Spa-Pack filtro a cartuccia (carico massimo a pavimento 180 kg/m²)

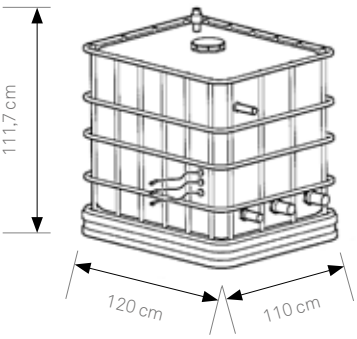

Vasca di compenso (carico massimo a pavimento 700 kg/m²)

FIBALON®
einfach. klar.

Fibalon,® per un'elevata qualità dell'acqua

Fibalon® è l'innovativo ed efficiente sistema di filtrazione per la purificazione dell'acqua di piscine, spa, acquari e sistemi misti. Consiste in un insieme proporzionato di differenti **filamenti di poliestere con differenti strutture in rilievo**, che garantisce la più grande superficie filtrante possibile con il minimo peso e volume.
Compatibile con tutti i filtri tradizionali a sabbia o a cartuccia, garantisce un ottima filtrazione con un aumento minimo di pressione.
I vantaggi che offre **Fibalon®** sono evidenti e convincenti:

- Risparmio energetico fino al 40%
- Alta selettività attraverso la struttura del filamento
- Poliestere riciclabile al 100%
- Resistente a tutti i prodotti chimici della piscina
- Semplice smaltimento con i rifiuti domestici
- Utilizzo semplice grazie alla sua leggerezza
- Resistente, non si deteriora ed è autoaddensante

Pool Moss,® qualità e naturalità al servizio della tua piscina

Pool Moss® è l'innovativo sistema per la pulizia dell'acqua basato sull'**azione purificante e disinfettante** di un particolare e pregiato muschio neozelandese, noto per le sue proprietà batteriostatiche. Grazie agli studi del dottor David Knighton, biologo cellulare di fama mondiale, le naturali proprietà del **Pool Moss®** sono fruibili anche in piscina.
La straordinaria efficacia di **Pool Moss®** garantisce importanti risultati:

- Miglioramento della qualità dell'acqua
- Risparmio delle risorse idriche ed energetiche
- Riduzione dell'impiego di cloro e di prodotti chimici
- Riduzione di macchie, incrostazioni, problemi di corrosione
- Riduzione degli interventi di manutenzione

Naturale, efficace, pratico ed ecologico. In un unico prodotto, la garanzia di una piscina naturalmente cristallina unita ad una sempre maggiore attenzione alla sostenibilità ambientale.

Pool Moss® rappresenta la grande occasione per mantenere l'acqua della tua piscina semplicemente pura!

- Installazione semplice e rapida
- Naturalità, sostenibilità, praticità, innovazione
- Soddisfazione di migliaia di clienti

Minipiscine a skimmer

	PLATINUM 12-12s	PLATINUM 13	PLATINUM 14
Dimensioni (cm)	260 x 200 / h 91,5	233 x 233 / h 98	212 x 212 / h 100
Cromoexperience	●	●	●
Aromaterapia	●	●	●
Kit trattamento chimico manuale	●	●	●
Ozonizzatore	●	●	●
Filtro a cartuccia	●	●	●
Riscaldatore elettrico	●*	●	●
Totale posti	5	6	6
Chaise longue	_	_	●
Capacità (l)	1380	2100	1700
Peso a vuoto max (kg) Peso versione da incasso (kg)	405 _	410 280	330 230
Carico a pavimento max (kg/m²)	660	615	610
Pompe idromassaggio	2 da 1,5 kW	2 da 1,6 kW	2 da 1,6 kW
Jet idromassaggio totali	25	49	39
Jet blower	12	_	_
Pannello di comando elettronico	●	●	●
Pannellatura in legno (NON presente nella versione ad incasso)	●	_	●
Pannellatura in materiale sintetico	_	●	●
Copertura isotermica	●	●	●
Voltaggio	230V-50Hz	230V-50Hz	230V-50Hz

LEGENDA: ● di serie ○ optional * scambiatore di calore per il modello “Platinum 12s”

Tabella comparativa

PLATINUM 48	GOLD 1	GOLD 2	GOLD 3
237 x 206 / h 103,5	205,5 x 197,5 / h 85,5	ø 217 / h 85,5	223 x 223 / h 94
●	●	●	●
●	●	●	●
●	●	●	●
●	●	●	●
●	●	●	●
●	●	●	●
6	5	5	7
6	5	–	–
1700	1000	970	1495
367 –	260 –	260 150	380 290
422	406	480, 350 da incasso	530, 440 da incasso
2 da 1,6 kW	1 da 1,5 kW a doppia velocità	1 da 1,5 kW a doppia velocità	2 da 1,5 kW di cui una a doppia velocità
41	19	20	33
6	–	14	16
●	●	●	●
–	–	–	–
●	●	●	●
●	●	●	●
230V-50Hz	230V-50Hz	230V-50Hz	230V-50Hz

Minipiscine a skimmer

	GOLD 4	GOLD 5	SILVER 29
Dimensioni (cm)	205,5 x 197,5 / h 75	160x223 / h 89,5	196 x 147 / h 75
Cromoexperience	●	●	●
Aromaterapia	●	●	_
Kit trattamento chimico manuale	●	●	●
Ozonizzatore	●	●	●
Filtro a cartuccia	●	●	●
Riscaldatore elettrico	●	●	●
Totale posti	6	3	3
Chaise longue	●	●	●
Capacità (l)	956	970	707
Peso a vuoto max (kg)	206	226	203
Carico a pavimento max (kg/m²)	310	707	410
Pompe idromassaggio	1 da 1,5 kW a doppia velocità	1 da 1,5 kW a doppia velocità	1 da 1,5 kW a doppia velocità
Jet idromassaggio totali	19	17	11
Jet blower	14	8	_
Pannello di comando elettronico	●	●	●
Pannellatura in legno	_	●	●
Pannellatura in materiale sintetico	●	●	_
Copertura isotermica	●	●	●
Voltaggio	230V-50Hz	230 V - 50 Hz	230V-50Hz

LEGENDA: ● di serie ○ optional

SILVER q5	SILVER c5
207,5 x 198 / h 92,5	ø 203 / h 76
●	●
–	–
–	–
●	●
●	●
●	●
5	5
–	–
1250	850
246	190
500	380
1 da 1,5 kW a doppia velocità	1 da 1,5 kW a doppia velocità
35	18
–	–
●	●
●	●
–	–
●	●
230V-50Hz	230V-50Hz

Minipiscine a sfioro

	DIAMOND r22	DIAMOND r25	DIAMOND r30
Dimensioni (cm)	ø 217 / h da 95 a 99	ø 248 / h da 93 a 96	ø 299 / h 107
Cromoexperience	○	○	○
Bordo a sfioro	●	●	●
Spa-Pack	○	○	○
Vasca di compenso	●*	●*	●*
Sedute	7	7	10
Capacità (l)	1160	1850	2050
Peso a vuoto max (kg)	150	160	200
Carico a pavimento max (kg/m²) scocca	430	500	400
Carico a pavimento max (kg/m²) vasca di compenso	700	700	700
Carico a pavimento max (kg/m²) Spa-pack (con filtro a cartuccia)	180	180	180
Carico a pavimento max (kg/m²) Spa-pack (con filtro a sabbia)	260	260	260
Pompe idromassaggio	●*	●*	●*
Jet idromassaggio totali	7	7	10
Jet blower	10	10	10
Interruttore comandi	●	●	●

LEGENDA: ● di serie ○ optional * con Spa-Pack

DIAMOND r28	DIAMOND e20	DIAMOND e24	DIAMOND e27	DIAMOND o36	DIAMOND o40
ø 276 / h da 85 a 89	ø 199 / h da 89 a 93	ø 240 / h da 101 a 104	ø 271 / h 101	268 x 356 / h da 103 a 106	268 x 403 / h da 103 a 106
○	○	○	○	○	○
●	●	●	●	●	●
○	○	○	○	○	○
●*	●*	●*	●*	●*	●*
6	5	7	5	7	9
1510	900	1360	1990	3200	3400
170	120	150	170	220	350
390	400	330	490	560	450
700	700	700	700	700	700
180	180	180	180	180	180
260	260	260	260	260	260
●*	●*	●*	●*	●*	●*
8	5	7	5	10	9
10	10	10	10	11	10
●	●	●	●	●	●

FAQ Minipiscine

QUAL È LA DIFFERENZA TRA UNA VASCA IDROMASSAGGIO E UNA MINIPISCINA?

Le minipiscine sono strutture portabili monoblocco che, a differenza delle vasche idromassaggio, non necessitano di essere svuotate. Sono infatti dotate di un sistema di filtrazione e trattamento che assicura una depurazione dell'acqua costante.

QUALE MINIPISCINA È PIÙ ADATTA ALLE MIE ESIGENZE?

La scelta della minipiscina è abbastanza semplice e spesso è dettata da esigenze di spazio e dal numero di utilizzatori abituali. Piscine Castiglione offre un'ampia scelta di minipiscine, dalle più piccole alle più grandi, dai modelli adatti alla coppia a quelli per la famiglia fino alle soluzioni più indicate per hotel, resort, lidi, ecc.

POSSO INSTALLARE LA MIA MINIPISCINA IDROMASSAGGIO SIA ALL'INTERNO CHE ALL'ESTERNO?

Sono possibili entrambe le soluzioni, le nostre vasche hanno l'isolamento e le coperture necessarie a sopportare anche gli inverni all'aperto. Alcuni modelli sono stati realizzati pensando appositamente a chi ha esigenze di spazio e passaggio, ne è un esempio la Gold 4 che con i suoi 75 cm di altezza può passare da porte esistenti.

DEVO PREDISPORRE DEGLI IMPIANTI ELETTRICI APPOSITI PER L'INSTALLAZIONE DELLA MINIPISCINA?

E' importante predisporre col proprio elettricista una linea elettrica dedicata.

POSSO INTERRARE LA MINIPISCINA?

Le minipiscine idromassaggio possono essere interrate ma in questo caso necessitano di una nicchia di ispezione lungo tutto il perimetro. Le minipiscine sono già dotate di tutta la componentistica per un immediato utilizzo.

È COSTOSO L'UTILIZZO DI UNA MINIPISCINA IDROMASSAGGIO?

Non particolarmente, il costo maggiore è il riscaldamento dell'acqua. Una moderna unità, ben isolata con una copertura termica di qualità, avrà un costo lievemente maggiore rispetto ad un comune elettrodomestico.

A COSA SERVE L'OZONIZZATORE?

Gli ozonizzatori sono dispositivi elettrici che aiutano a disinfettare l'acqua della minipiscina con l'introduzione di ozono. Con l'ozonizzatore si può ridurre l'utilizzo dei prodotti chimici da aggiungere all'acqua.

POSSO RISPARMIARE UTILIZZANDO UN OZONIZZATORE?

Sì, l'utilizzo di un ozonizzatore riduce la quantità di disinfettante convenzionale necessario. La riduzione varia dal 25% al 35%, a seconda dell'uso della minipiscina e della quantità di tempo di utilizzo.

È IMPORTANTE LA COPERTURA ISOTERMICA PER MINIPISCINA?

È determinante: tiene lontane le impurità presenti nell'aria, insetti e foglie ed aiuta in maniera sostanziale a mantenere la temperatura interna .

COME DEVO MANTENERE LA MIA COPERTURA ISOTERMICA?

Tutte le coperture isotermiche sono dotate di cinghie di fissaggio a clip tipo zaino. Ognuna di queste clip è dotata di serratura. Esistono inoltre teli specifici di protezione. I principali fattori di deterioramento della copertura della minipiscina sono la luce del sole, lo sporco e la pioggia acida. Si raccomanda di detergere la copertura con acqua e sapone neutro.

QUANTO SPESSO DEVO SVUOTARE LA MIA MINIPISCINA?

A seconda dell'uso e del tipo di sistema di sanificazione, una minipiscina ben trattata può mantenere la stessa acqua fino a 5/6 mesi.

COSA DEVO USARE PER PULIRE LA MIA MINIPISCINA?

E' molto importante utilizzare un detergente progettato per le minipiscine, mentre i detergenti

per la casa possono causare la formazione di schiuma e alterano il pH dell'acqua. I detergenti specifici per minipiscine sono sicuri per tutti i materiali, non contengono sostanze tossiche e non provocano formazione di schiuma. Si trovano in commercio presso i nostri rivenditori.

QUANTO SPESSO DEVO PULIRE IL MIO FILTRO A CARTUCCIA?

A seconda dell'utilizzo, è generalmente una buona abitudine sciacquare la cartuccia ogni 4 settimane con acqua corrente da un tubo da giardino per rimuovere i capelli e altre sostanze estranee. Ogni 10/12 mesi, e ad ogni cambio d'acqua, la cartuccia del filtro deve essere immersa in un'apposita soluzione detergente. Si consiglia di avere due cartucce a disposizione, una nella minipiscina e l'altra pulita e asciutta di ricambio. Rimuovere il filtro sporco e risciacquare con cura, facendo attenzione a spruzzare bene tra le pieghe. Lasciare immerso il filtro in un secchio con soluzione di pulizia per tutta la notte o secondo le istruzioni riportate sulla confezione. È possibile installare il ricambio pulito mentre quello sporco è in ammollo. Dopo l'immersione, sciacquarlo abbondantemente e lasciarlo asciugare completamente. Con questo metodo i filtri dureranno molto più a lungo e non dovrete mai rinunciare all'uso della vostra minipiscina.

DOVREI TRATTARE IL RIVESTIMENTO ESTERNO DEL LEGNO?

Il rivestimento in legno è già trattato, pertanto non è necessario. Al contrario il rivestimento sintetico – effetto legno – non subisce alterazioni.

COME SI RISCALDA L'ACQUA?

Con riscaldatore elettrico o scambiatore di calore l'acqua si riscalda fino a 38° C. La temperatura desiderata è regolata da un termostato elettronico. Grazie ad un buon isolamento della vasca, anche la perdita di calore è ridotta al minimo. Ciò consente consumi energetici ridotti e prestazioni migliori.

COME SI RIEMPIE E SI SVUOTA LA VASCA?

La vasca si riempie con un tubo da giardino e si può utilizzare immediatamente in caso di collegamento all'acqua calda. Si svuota invece tramite una pompa ad immersione o dallo scarico a caduta posizionato su di un lato della vasca.

COME ESEGUO UNA CORRETTO TRATTAMENTO DELL'ACQUA?

Grazie all'impianto ad ozono, il trattamento necessario è minimo. Requisito di base per la salubrità delle acque è il giusto pH compreso tra 7,2 e 7,6. Per avere acqua perfettamente disinfettata, si consiglia l'aggiunta di bromo in pastiglie, inodore ed estremamente efficace.

QUALI SONO LE MIE GARANZIE?

La scocca di tutte le minipiscine è garantita 7 anni. I componenti (motore, riscaldatore, componenti elettronici, getti, pannello di controllo, ecc.) hanno garanzia di due anni.

COS'É L' AROMATERAPIA?

L'aromaterapia consiste nell'uso di aromi specifici per migliorare il benessere. Le nostre minipiscine sono dotate di un sistema di aromaterapia che permette agli oli essenziali di essere rilasciati direttamente in acqua.

COS'É LA CROMOTERAPIA?

La cromoterapia è l'uso della luce in diversi colori per favorire il rilassamento. Le nostre minipiscine sono dotate di un sistema di illuminazione che consente di alternare i colori delle luci; ogni colore ha una proprietà benefica ben precisa.

Il tuo concessionario Piscine Castiglione®

PISCINE® CASTIGLIONE
WATER EXPERIENCE

via Solferino, 27 C.P. 7
46043 Castiglione delle Stiviere (MN)
T 0376 942672 - F 0376 1582014
www.piscinecastiglione.it
concessionari@piscinecastiglione.it

Il mondo Piscine Castiglione in un click:

hmc.it

PISCINE®
CASTIGLIONE
WATER EXPERIENCE

Cod.ZZ10296